iwata

IS875
IS875AU IS875DE
IS875UK IS876JP

IS925
IS925AU IS925DE
IS925SH
IS925UK IS925JP

IS975
IS975AU/SH
IS975DE IS975SA
IS975UK
IS976MB AIJ

OPERATING INSTRUCTION MANUAL

IS875-925-975-IM-RDQ

NEED ASSISTANCE?

If you have any issues or warranty service questions, contact your local ANEST IWATA affiliate <u>before</u> returning to your place of purchase.

ANEST IWATA AUSTRALIA PTY LTD.
Mt. Druitt, NSW
+61-(02)-9853-2000
www.anest-iwata.com.au

ANEST IWATA CORPORATION
Yokohama, Japan
+81-(0)45-591-1111
www.anest-iwata.co.jp

ANEST IWATA (U.K.) LTD.
Neots Cambs, England
+44-(0)1480-405419
www.anest-iwata.co.uk

ANEST IWATA-MEDEA, INC.
Portland, Oregon U.S.A.
+1-503-253-7308 (M-F)
iwata.support@iwata-medea.com
www.iwata-airbrush.com

ANEST IWATA MOTHERSON LTD.
Uttar Pradesh, India
+91-(0)120-4600500 / 14 / 17
www.anest-iwata.co.jp

ANEST IWATA RUS LLC
Moscow, Russia
+7-495-938-77-28
www.anestiwata.ru

ANEST IWATA SHANGHAI
Shanghai, China
+86-(0)21-6407-9713 / 15 / 16
www.anest-iwata-sh.com

ANEST IWATA SOUTH AFRICA (PTY) LTD.
Johannesburg, Republic of South Africa
+27-11-463-2169/2265/2223
www.anest-iwata.co.za

ANEST IWATA SOUTH-EAST ASIA CO., LTD.
Bangkok, Thailand
+66-(0)-2643-2870
www.anest-iwatasoutheastasia.com

ANEST IWATA STRATEGIC CENTER
Cardano al Campo, Italy
+39-0331-733120
www.anest-iwataeu.com

CENTURY TRADING CO., LTD.
Seoul, Korea
82-2-2163-0300
www.centrading.co.kr

CREATEX HANDELS-GmbH
Kaltenkirchen, Germany
+49 (0) 4191 88277
info@createx.de
www.Createx.de

Before operation, read this manual as it includes important warnings and cautions for safe operation.

Store in convenient place for immediate and future reading.

INSPECT PRODUCT/ACCESSORIES

- Check that model name is as ordered, with proper voltage for your region.

  NOTE: Model/Voltage/Serial number label found most commonly on bottom side of compressor.

- Check that compressor and all included accessories are free of defect or damage.

  NOTE: Refer to the following pages for items included with your compressor.

⚠ WARNING

- Recommended for airbrush application only.
- Not recommended for outdoor use.

  NOTE: Unit not designed for contact with water as it can cause a short circuit/fire or injury. During dry conditions compressor may intake dust or other particles interfering in proper operation or lifespan.

- Not for use with respiratory and/or life support equipment.
- Use in temperatures between 32º-104ºF (0º-40ºC) during operation.

  NOTE: Outside of these specified temperatures components may freeze or experience early wear/damage resulting in shorter lifespan of product.

- Use a properly grounded outlet.

  NOTE: Use of non grounded outlets could result in electric shock or fire.

- Turn off unit and remove power plug from electrical source before performing maintenance or troubleshooting to avoid injury.
- Not to be used to compress gases other than air.

⚠ CAUTION

- Always work in well-ventilated areas away from volatile, or flammable fluids and vapors.
- Stop operation immediately should you hear abnormal sounds or vibrations such as clanking.
- Compressor can become hot during prolonged use. Avoid running continuously without a break for more than 40 minutes at a time. Use caution when handling compressor at this time.
- Motor is thermally protected and automatically shuts off when overheated. If this occurs, turn compressor off and wait to restart until unit has cooled down.
- DO NOT place air compressor between you and your work area or directly under an area being sprayed. This could allow for over spray to flow into air intake of compressor causing internal damage to unit.

  NOTE: Suggested use of an air filter is highly recommended to minimize intake of overspray, moisture, dust...etc. Minimizing potential interference of proper compressor operation.

NOTE ON MOISTURE

During extended use, unit may get warm expell moisture. To prevent this, use the Iwata Pistol-Grip Moisture Filter (FA450) which is sold separately.

During extra humid conditions, condensation may build up and rest in hose(s). Remove air hose(s) at end of session and drape overnight to allow to drain/dry excess moisture.

Note: How often you need this will vary depending on humidity and amount of use.

IS875 / IS876 SMART JET PRO — ASSEMBLY INSTRUCTIONS

Unpack compressor and all components:
- Iwata Smart Jet Pro Compressor (IS875/IS876)
- 1 x Vinyl Air Hose (DTI10)
- Air Hose Adapters for use with Badger, Aztec and Paasche Airbrushes (J003)
- Replacement Air Intake Filter
- Operating Instruction Manual

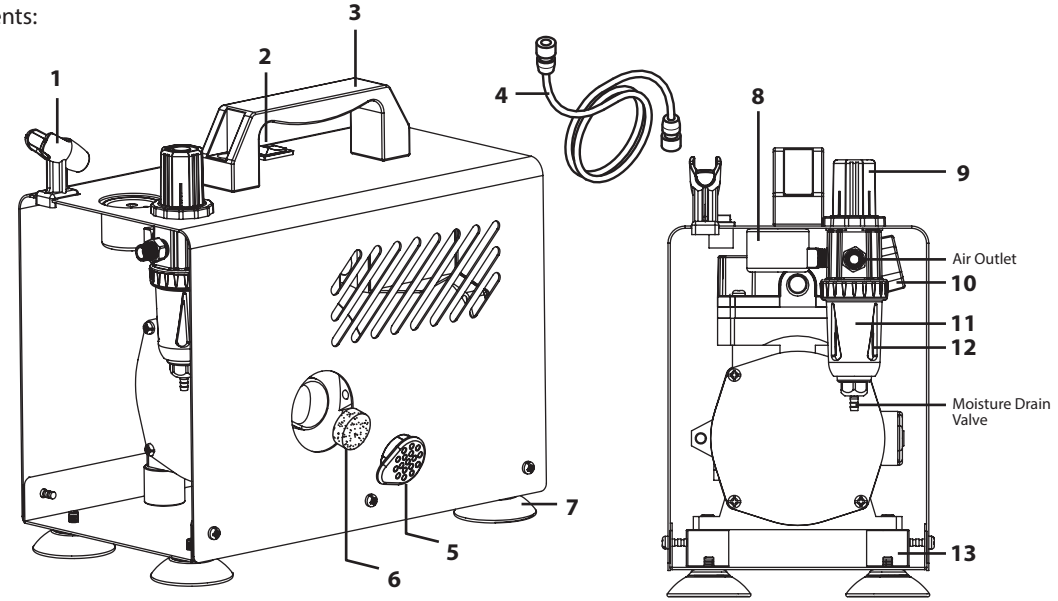

VOLTAGE CAUTION - READ CAREFULLY -

If you bought the compressor in the country you're going to use it, it's completely ready to go. If you're going to transfer the compressor to another country with a different voltage, you'll need a plug adapter and the appropriate power converter, though this is not recommended.

WARNING: Using a plug adapter and power converter may cause unit to overheat. Any issues resulting from the use of a power adapter and/or power converter are not covered under the ANEST Iwata-Medea warranty.

Part Number	Item ID	Description	Part Number	Item ID	Description
1	ISAH1	Airbrush Holder	9	ISRT1	Air Pressure Regulator
2	ISOS1	On/Off Switch	10	ISPS1	Auto Stop Pressure Switch
3	ISCH1	Carrying Handle	11	ISMF1	Moisture Trap Filter
4	DTI10	Air Hose	12	ISMTG2	Moisture Trap Cup
5	ISIC1	Air Intake Filter Cap	13	ISIM1	Compressor Mount
6	ISAF1	Air Intake Filter		ISTH1	Air Supply Hose (130mm | Not Pictured)
7	ISFT3	Compressor Foot		ISOR2	Regulator O-Ring (Top | Not Pictured)
8	ISPG2	Air Pressure Gauge		ISOR1	Regulator O-Ring (Bottom | Not Pictured)

DO NOT USE OIL IN OR ON THE COMPRESSOR

IS925 POWER JET LITE — ASSEMBLY INSTRUCTIONS

Unpack compressor and all components:
- Iwata Power Jet lite Compressor (IS925)
- 1 x Vinyl Air Hose (DTI10)
- Air Hose Adapters for use with Badger, Aztec and Paasche Airbrushes (J003)
- Replacement Air Intake Filter
- Operating Instruction Manual

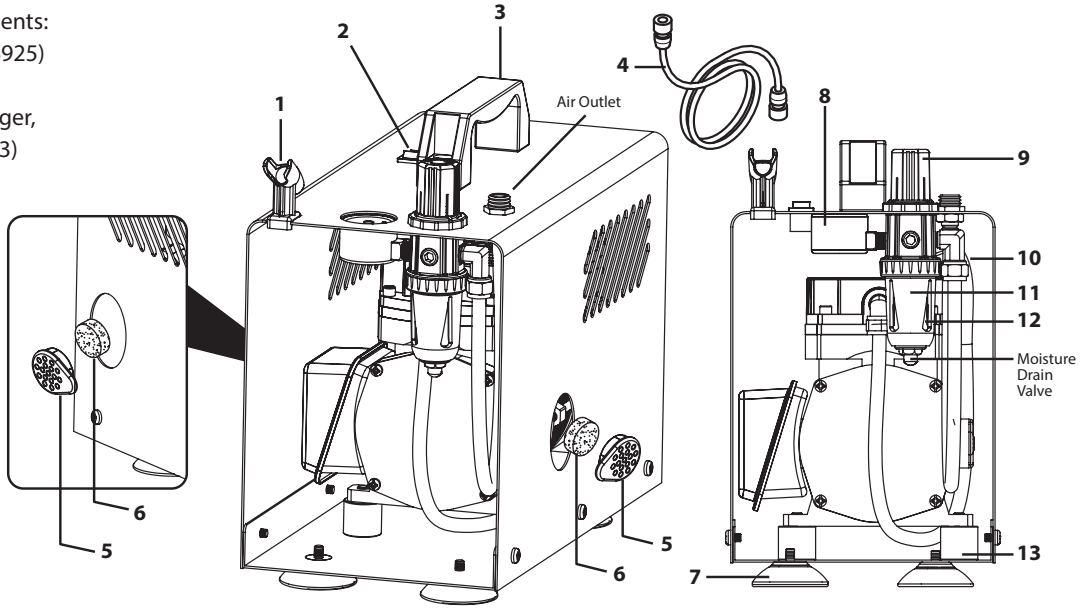

VOLTAGE CAUTION - READ CAREFULLY -

If you bought the compressor in the country you're going to use it, it's completely ready to go. If you're going to transfer the compressor to another country with a different voltage, you'll need a plug adapter and the appropriate power converter, though this is not recommended.

WARNING: Using a plug adapter and power converter may cause unit to overheat. Any issues resulting from the use of a power adapter and/or power converter are not covered under the ANEST Iwata-Medea warranty.

Part Number	Item ID	Description	Part Number	Item ID	Description
1	ISAH1	Airbrush Holder	9	ISRT1	Air Pressure Regulator
2	ISOS2	On/Off Switch	10	ISPS1	Auto Stop Pressure Switch
3	ISCH1	Carrying Handle	11	ISMF1	Moisture Trap Filter
4	DTI10	Airhose	12	ISMTG2	Moisture Trap Cup
5	ISIC1	Air Intake Cap	13	ISIM1	Compressor Mount
6	ISAF1	Air Intake Filter		ISTH1	Air Supply Hose (130mm | Not Pictured)
7	ISFT3	Compressor Foot		ISOR2	Regulator O-Ring (Top| Not Pictured)
8	ISPG2(JP)	Air Pressure Gauge		ISOR1	Regulator O-Ring (Bottom | Not Pictured)

DO NOT USE OIL IN OR ON THE COMPRESSOR

IS975 POWER JET PRO — ASSEMBLY INSTRUCTIONS

Unpack compressor and all components:

- Iwata Power Jet Pro Compressor (IS975)
- 2 x Coiled Vinyl air hose(CTI10) w/quick disconnect adapters attached (AS12007)
- Air Hose Adapters for use with Badger, Aztec and Paasche airbrushes (J003)
- Replacement Air Intake Filter
- International adapters (IS975SA only)
- Operating Instruction Manual

DO NOT USE OIL IN OR ON THE COMPRESSOR

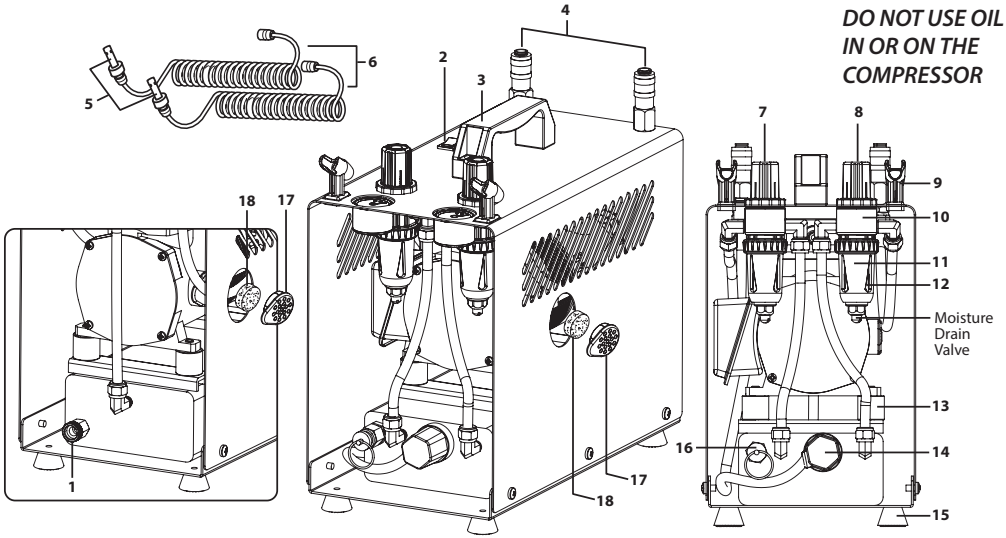

VOLTAGE CAUTION - READ CAREFULLY -

If you bought the compressor in the country you're going to use it, it's completely ready to go. If you're going to transfer the compressor to another country with a different voltage, you'll need a plug adapter and the appropriate power converter, though this is not recommended.

WARNING: Using a plug adapter and power converter may cause unit to overheat. Any issues resulting from the use of a power adapter and/or power converter are not covered under the ANEST Iwata-Medea warranty.

Part Number	Item ID	Description	Part Number	Item ID	Description
1	ISDV2	Air Tank Drain Valve	12	ISMTG2	Moisture Trap Cup
2	ISOS2	On/Off Switch	13	ISIM1	Compressor Mount
3	ISCH1	Carrying Handle	14	ISPS4	Auto Stop Pressure Switch
4	AS12009	Quick Disconnect (Female)	15	ISFT4	Compressor Foot
5	AS12007	Quick Disconnect (Male)	16	ISSV1	Safety Release Valve
6	CTI10	Coiled Airhose (AS12007 Not Included)	17	ISIC1	Air Intake Cap
7	ISRT4	Air Pressure Regulator (Left)	18	ISAF1	Air Intake Filters
8	ISRT5	Air Pressure Regulator (Right)		AS12008	Quick Disconnect (Set |Not Pictured)
9	ISAH1	Airbrush Holder		ISOR2	Regulator O-Ring (Top | Not Pictured)
10	ISPG2	Air Pressure Gauge		ISOR1	Regulator O-Ring (Bottom | Not Pictured)
11	ISMF1	Moisture Trap Filter			

GETTING STARTED

1. Screw large end of Air Hose snuggly onto air outlet of Air Pressure Regulator Assembly. (Avoid over tightening both ends of hose to avoid early wear.)

   IS975 – Both hoses come pre-assembled with quick disconnect adapters. Push adapter into quick disconnect sockets on top of compressor until you hear and feel them click into place.

2. Screw small end of Air Hose(s) snuggly to airbrush.
   a. Note: If using a brand of airbrush other than Iwata, use appropriate option from included adapter kit. *While not guaranteed to fit all brands beyond Iwata Airbrushes, they're found to fit most.*

3. If using IS975SA choose the appropriate international plug.

4. Plug compressor into a grounded wall outlet that meets all local government specifications. *Please refer to name plate on bottom of compressor for power and voltage requirements*
   a. Note: Not for use with extension cords/power strips.

5. Turn compressor ON by pressing down on On/Off Switch on top of unit.
   a. Note: Motor will power on and off as stored air depletes, running to replenish the stored air.

6. Adjust air pressure by pulling up on regulator knob(s), turning to desired pressure then pushing down to lock in place
   a. Note: Turn knob toward "+" to increase, "-" to decrease.

7. As the unit is being used, water may collect in the moisture filter's clear, plastic bowl. Release the water by following the maintenance instructions.
   a. Note: Upon first use, allow to run for 5 minutes. to ensure compressed air is being released and no abnormal sounds or vibrations are present.

REGULATING THE WORKING PRESSURE

1. With your airbrush connected, power compressor on and depress main lever/trigger of your airbrush. The pressure now registered on your gauge will represent "Working Pressure." Results vary depending on your airbrush's performance requirements. *Learn More at Iwata-Airbrush.com*

2. Adjust working pressure by pulling up on Air Pressure Regulator Knob, and depressing main lever/trigger of airbrush. Maintain hold of main lever/trigger, and turn Air Pressure Regulator Knob toward + or –.

3. Once desired pressure has been set, push Air Pressure Regulator Knob down to lock in place.

ENDING A SESSION

1. Turn off Compressor
2. Release leftover air by engaging Safety Release Valve on compressor or Main Lever/Trigger of your airbrush (being careful of any excess paint).
3. Release built up moisture in moisture trap cup.
4. Drain compressor tank of built up moisture. How often this will be needed is based on frequency of use and humidity in the air. (Suggested: drain tank after every use for optimal lifespan.)

MAINTENANCE

CHANGING AIR INTAKE FILTER

The filter only needs to be changed if significantly dirty, such as to alter air flow into compressor. Inspect air intake filter once per week with heavy compressor use.

•Use your finger to pull out air intake cap and air intake filter.

•Remove filter and replace as necessary (ISAF1 – 10 pack).

RELEASING BUILT-UP MOISTURE IN THE MOISTURE FILTER

• Press a paper towel against the moisture drain valve located at the bottom of the moisture trap.

Note: For optimal performance and to avoid early wear, empty at end of each session.

IS975: DRAINING MOISTURE FROM THE AIR STORAGE TANK

1. Turn off compressor.
2. Depressurize tank by releasing remaining air in tank. Air can be released by engaging main lever/trigger of airbrush or Safety Release Valve.
3. Unscrew nut from air tank drain valve located on back of air storage tank.
4. Tip compressor back and let it drain.
5. When finished draining, set compressor upright.
6. Screwing the nut back into the air tank drain valve.

TROUBLESHOOTING

COMPRESSOR TURNS ON AND OFF WHILE AIRBRUSH IS NOT SPRAYING AIR

The compressor has an air leak. When this happens:

1. Spray all connections with a soapy water solution. Resulting bubbles indicate an air leak.

2. Tighten connections.

3. If bubbling doesn't stop, try wrapping threads with thread sealant tape (max 3 wraps only) or applying beeswax to the threads.
   Both methods provide an airtight seal.

4. If the air leak is in the middle of an air hose the hose will need to be replaced.

COMPRESSOR SUDDENLY TURNS OFF

The thermal overload switch will turn off your compressor before it overheats. Switch will automatically reset as unit cools.

FOR ANY OTHER PROBLEMS OR ISSUES

Find a local service/repair center located on contact page at beginning of manual.

WARRANTY

All Iwata compressors are *Warranted* against all manufacturing defects of material and manufacture or workmanship for a period of ONE year from the date of purchase*. This warranty does not cover intake air filters as periodic replacement of these parts is REQUIRED due to normal wear. Any part or material that is or becomes defective so as not to be usable within this period will be repaired or replaced. This warranty does not cover damage caused by negligence or a compressor that has been altered or abused in any way.

Call or email ANEST Iwata-Medea before returning a compressor for the appropriate procedure for warranty repairs. Any material that is shipped to ANEST Iwata-Medea without prior authorization will not be accepted.

- ANEST Iwata-Medea offers technical support over the phone at no charge. **Call Customer Care at 503-253-7308 Monday – Friday, 8am – 4:30pm Pacific Time.** Telephone support includes general usage information, cleaning tips, and troubleshooting.

- **NOTE:** All compressors returned for repair must have a Return Authorization Number. **Please visit https://www.iwata-airbrush.com/repair-service.html and submit a form to obtain an RA number, instructions and shipping address.**

Warranty service will be provided only at authorized ANEST Iwata-Medea service centers. You must pay all charges for shipping/ transporting your Iwata compressor to/from these service facilities.

ANEST Iwata-Medea, Inc. will not be responsible for damage to persons or property, commercial loss or any other incidental or consequential damage caused by a defective compressor. However, some states do not allow the exclusion or limitation of incidental or consequential damages, so the above limitations may not apply to you.

All implied warranties, including any warranty of merchantability or fitness are limited to the duration of this written warranty. However, some states do not allow limitations on how long an implied warranty lasts, so the above limitation may not apply to you.

** Proof of purchase (Sales Receipt) from an Authorized dealer required for any and all warranty claims.*

Genuine Iwata

iwata

IS875
IS875AU IS875DE
IS875UK IS876JP

IS925
IS925AU IS925DE
IS925SH
IS925UK IS925JP

IS975
IS975AU/SH
IS975DE IS975SA
IS975UK
IS976MB AIJ

取扱説明書

海外対応お問合せ窓口

世界各地でサポートを行っております。
現地のアネスト岩田グループ各社にご連絡ください。

ANEST IWATA AUSTRALIA PTY LTD.
Mt. Druitt, NSW
+61-(02)-9853-2000
www.anest-iwata.com.au

ANEST IWATA CORPORATION
Yokohama, Japan
+81-(0)45-591-1111
www.anest-iwata.co.jp

ANEST IWATA (U.K.) LTD.
Neots Cambs, England
+44-(0)1480-405419
www.anest-iwata.co.uk

ANEST IWATA-MEDEA, INC.
Portland, Oregon U.S.A.
+1-503-253-7308 (M-F)
iwata.support@iwata-medea.com
www.iwata-airbrush.com

ANEST IWATA MOTHERSON LTD.
Uttar Pradesh, India
+91-(0)120-4600500 / 14 / 17
www.anest-iwata.co.jp

ANEST IWATA RUS LLC
Moscow, Russia
+7-495-938-77-28
www.anestiwata.ru

ANEST IWATA SHANGHAI
Shanghai, China
+86-(0)21-6407-9713 / 15 / 16
www.anest-iwata-sh.com

ANEST IWATA SOUTH AFRICA (PTY) LTD.
Johannesburg, Republic of South Africa
+27-11-463-2169/2265/2223
www.anest-iwata.co.za

ANEST IWATA SOUTH-EAST ASIA CO., LTD.
Bangkok, Thailand
+66-(0)-2643-2870
www.anest-iwatasoutheastasia.com

ANEST IWATA STRATEGIC CENTER
Cardano al Campo, Italy
+39-0331-733120
www.anest-iwataeu.com

CENTURY TRADING CO., LTD.
Seoul, Korea
82-2-2163-0300
www.centrading.co.kr

CREATEX HANDELS-GmbH
Kaltenkirchen, Germany
+49 (0) 4191 88277
info@createx.de
www.Createx.de

操作前に、このマニュアルを読んでください。それには安全な操作のための重要な警告と注意が含まれています。

すぐに、そして将来的にも参照しやすい場所に保管してください。

製品/付属品の検査

- 注文したモデル名が、ご自身の地域に適した電圧と共に、正しく注文通りであることを確認してください。
  注記：モデル/電圧/シリアル番号のラベルは、一般にコンプレッサーの底側にあります。
- コンプレッサー及びすべての付属品に欠陥や損傷がないかを確認してください。
  注記：コンプレッサーに付属するアイテムの詳細については、次のページを参照してください。

⚠ 警告

- エアブラシ応用専用として推奨します。
- 屋外での使用は推奨しません。
  注記：本機は水との接触には設計されておらず、短絡/火災や怪我を引き起こす可能性があります。乾燥条件下では、コンプレッサーがほこりやその他の粒子を吸い込み、適切な動作や寿命に干渉することがあります。
- 呼吸器具や生命維持装置との使用は禁止です。
- 使用時の温度は32º-104ºF (0º-40ºC)の間であること。
  注記：これら指定温度範囲外では、部品が凍結したり早期に摩耗/損傷を受け、製品の寿命が短くなる可能性があります。
- 正しく接地されたコンセントを使用してください。
  注記：接地されていないコンセントの使用は、感電や火災を引き起こす可能性があります。
- 保守やトラブルシューティングを行う前に、装置をオフにし、電源プラグを電源から抜いてください。怪我を避けるためです。
- 空気以外のガスを圧縮するためには使用しないでください。

⚠ 注意

- 常に揮発性または可燃性の液体や蒸気から離れた、十分に換気された場所で作業してください。
- 異常な音や振動（たとえばカランカランという音）がした場合は、直ちに操作を停止してください。
- コンプレッサーは長時間使用すると熱くなることがあります。40分以上連続して使用せず、必ず休憩を取ってください。この時、コンプレッサーを取り扱う際は注意してください。
- モーターは過熱保護されており、過熱すると自動的にシャットオフします。この場合は、コンプレッサーをオフにし、冷却するまで再起動を待ってください。
- エアコンプレッサーを自分と作業エリアの間や、直接スプレーされているエリアの下に置かないでください。これにより、オーバースプレーがコンプレッサーの空気吸入口に流れ込み、内部に損傷を与える可能性があります。

  注記：オーバースプレー、湿気、ほこりなどの吸入を最小限に抑えるために、エアフィルターの使用を強く推奨します。これにより、コンプレッサーの正常な運用に対する潜在的な干渉を最小限に抑えることができます。

湿気に関する注意

長時間使用すると、ユニットが温まり湿気を放出することがあります。これを防ぐために、別売りのイワタ ピストルグリップ水分フィルター（FA450）を使用してください。

特に湿度が高い条件下では、結露が発生しホース内に溜まることがあります。セッション終了時にエアホースを取り外し、一晩中吊るして余分な湿気を排出/乾燥させてください。

注意：このフィルターが必要な頻度は、湿度と使用量によって異なります。

IS875 / IS876 スマートジェットプロ — 組立説明書

コンプレッサーとすべての部品を梱包解除します：
- イワタ スマートジェットプロ コンプレッサー（IS875/IS876）
- ビニールエアホース1本（DTI10）
- バジャー、アズテック、パッシェの
  エアブラシ用エアホースアダプター
  （J003）
- 交換用エアインテークフィルター
- 取扱説明書

コンプレッサにオイルは使用しないでください。

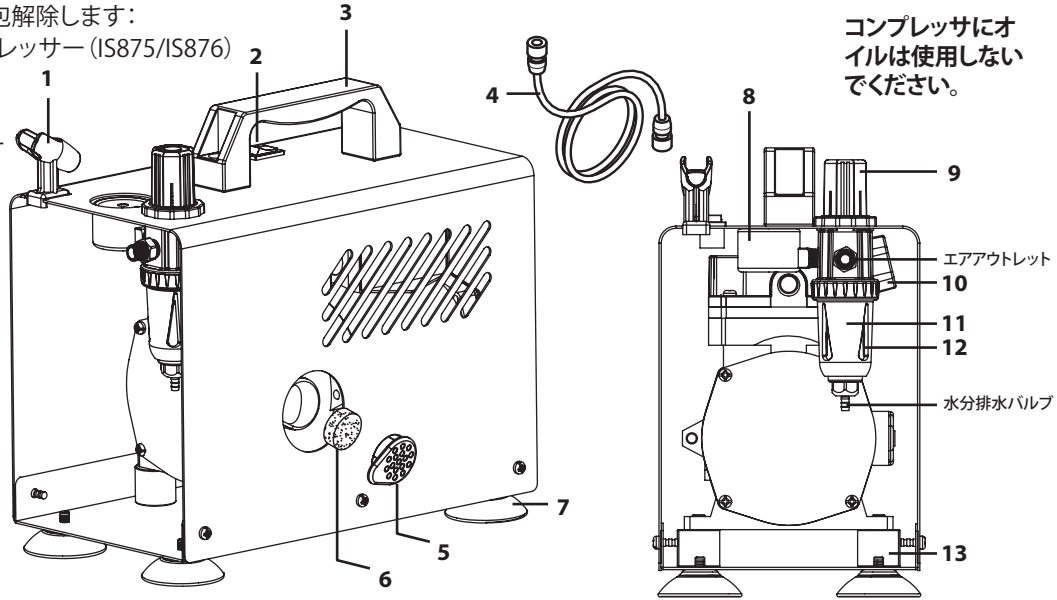

電気仕様注意
よくお読みください

もしあなたがそのコンプレッサーを使用する国で購入したのであれば、それは完全に使用準備が整っています。もし異なる電圧の国にコンプレッサーを移動させる予定がある場合は、プラグアダプターと適切な電源変換器が必要になりますが、これは推奨されません。警告：プラグアダプターと電源変換器の使用は、ユニットの過熱を引き起こす可能性があります。電源アダプターおよび/または電源変換器の使用によって生じた問題は、ANEST Iwata-Medeaの保証の対象外です。

部品番号	アイテム識別	説明	部品番号	アイテム識別	説明
1	ISAH1	エアブラシホルダー	9	ISRT1	エア圧力レギュレータ
2	ISOS1	オン/オフスイッチ	10	ISPS1	自動停止圧力スイッチ
3	ISCH1	キャリングハンドル	11	ISMF1	水分トラップフィルター
4	DTI10	エアホース	12	ISMTG2	水分トラップカップ
5	ISIC1	エアインテークフィルターキャップ	13	ISIM1	コンプレッサーマウント
6	ISAF1	エアインテークフィルター		ISTH1	エアサプライホース（130mm｜写真なし）
7	ISFT3	コンプレッサーフット		ISOR2	レギュレーターOリング（上部｜写真なし）
8	ISPG2	エア圧力計		ISOR1	レギュレーターOリング（下部｜写真なし）

IS925 パワージェットライト — 組立説明書

コンプレッサーとすべての部品を梱包解除します：
- イワタ パワージェットライト コンプレッサー（IS925）
- ビニールエアホース1本（DTI10）
- バジャー、アズテック、パッシェのエアブラシ用エアホースアダプター（J003）
- 交換用エアインテークフィルター
- 取扱説明書

コンプレッサにオイルは使用しないでください。

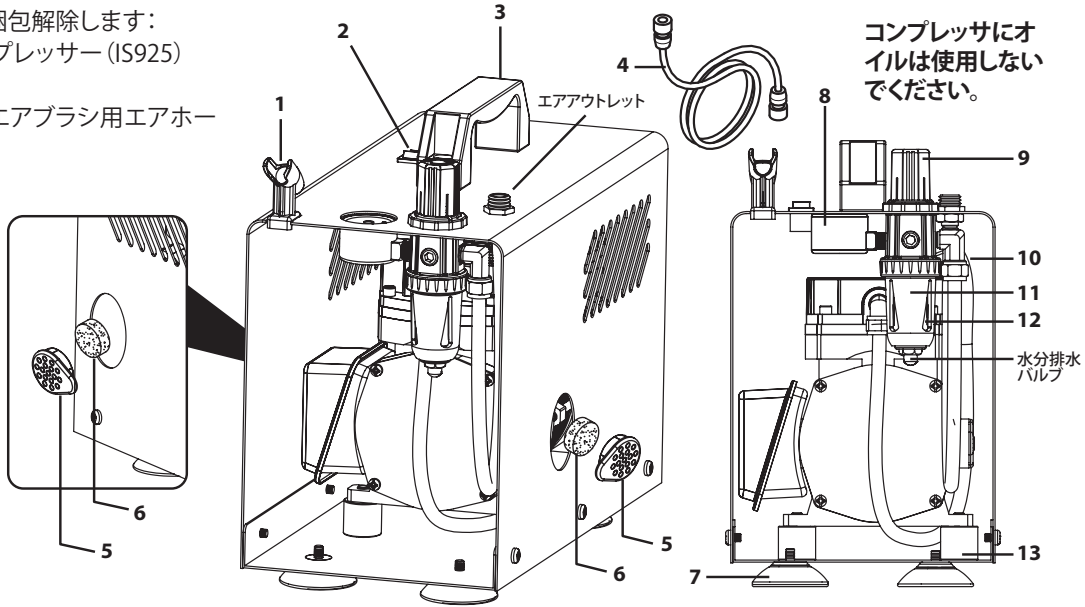

電気仕様注意
よくお読みください

もしあなたがそのコンプレッサーを使用する国で購入したのであれば、それは完全に使用準備が整っています。もし異なる電圧の国にコンプレッサーを移動させる予定がある場合は、プラグアダプターと適切な電源変換器が必要になりますが、これは推奨されません。警告：プラグアダプターと電源変換器の使用は、ユニットの過熱を引き起こす可能性があります。電源アダプターおよび/または電源変換器の使用によって生じた問題は、ANEST Iwata-Medeaの保証の対象外です。

部品番号	アイテム識別	説明	部品番号	アイテム識別	説明
1	ISAH1	エアブラシホルダー	9	ISRT1	エア圧力レギュレーター
2	ISOS2	オン/オフスイッチ	10	ISPS1	自動停止圧力スイッチ
3	ISCH1	キャリングハンドル	11	ISMF1	水分トラップフィルター
4	DTI10	エアホース	12	ISMTG2	水分トラップカップ
5	ISIC1	エアインテークキャップ	13	ISIM1	コンプレッサーマウント
6	ISAF1	エアインテークフィルター		ISTH1	エアサプライホース（130mm | 写真なし）
7	ISFT3	コンプレッサーフット		ISOR2	レギュレーターOリング（上 | 写真なし）
8	ISPG2(JP)	エア圧力計		ISOR1	レギュレーターOリング（下 | 写真なし）

IS975 パワージェットプロ — 組立説明書

コンプレッサーとすべての部品を梱包解除します：
- イワタ パワージェットプロ コンプレッサー（IS975）
- クイックディスコネクトアダプター付きの
  コイルビニールエアホース2本（CTI10, AS12007）
- バジャー、アズテック、パッシェのエアブラシ用エアホー
  スアダプター（J003）
- 交換用エアインテークフィルター
- 国際アダプター（IS975SAのみ）
- 取扱説明書

コンプレッサにオイルは使用しないでください。

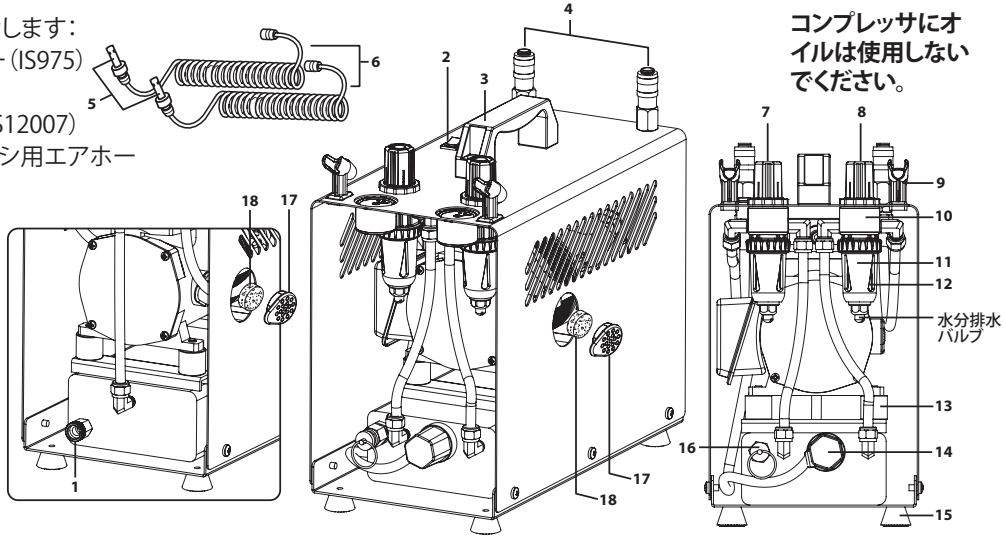

電気仕様注意
よくお読みください

もしあなたがそのコンプレッサーを使用する国で購入したのであれば、それは完全に使用準備が整っています。もし異なる電圧の国にコンプレッサーを移動させる予定がある場合は、プラグアダプターと適切な電源変換器が必要になりますが、これは推奨されません。警告：プラグアダプターと電源変換器の使用は、ユニットの過熱を引き起こす可能性があります。電源アダプターおよび/または電源変換器の使用によって生じた問題は、ANEST Iwata-Medeaの保証の対象外です。

部品番号	アイテム識別	説明	部品番号	アイテム識別	説明
1	ISDV2	エアタンク排水バルブ	12	ISMTG2	ISMTG2 水分トラップカップ
2	ISOS2	オン/オフスイッチ	13	ISIM1	ISIM1 コンプレッサーマウント
3	ISCH1	キャリングハンドル	14	ISPS4	ISPS4 自動停止圧力スイッチ
4	AS12009	クイックディスコネクト（メス）	15	ISFT4	ISFT4 コンプレッサーフット
5	AS12007	クイックディスコネクト（オス）	16	ISSV1	ISSV1 安全リリースバルブ
6	CTI10	コイルエアホース（AS12007は含まれていません）	17	ISIC1	ISIC1 エアインテークキャップ
7	ISRT4	エア圧力レギュレーター（左）	18	ISAF1	ISAF1 エアインテークフィルター
8	ISRT5	エア圧力レギュレーター（右）		AS12008	AS12008 クイックディスコネクト（セット | 写真なし）
9	ISAH1	エアブラシホルダー		ISOR2	ISOR2 レギュレーターOリング（上 | 写真なし）
10	ISPG2	エア圧力計		ISOR1	ISOR1 レギュレーターOリング（下 | 写真なし）
11	ISMF1	水分トラップフィルター			

始め方

1. エアホースの大きな端をエア圧力レギュレーター組み立てのエアアウトレットにしっかりとねじ込みます。（ホースの両端を過度に締めすぎないように注意してください。）
   IS975 - 両方のホースはクイックディスコネクトアダプター付きで事前に組み立てられています。アダプターをコンプレッサー上部のクイックディスコネクトソケットに押し込み、クリック音がしてしっかりとはまるのを確認してください。

2. エアホースの小さな端をエアブラシにしっかりとねじ込みます。
   a. 注意：イワタ以外のブランドのエアブラシを使用する場合は、同梱されたアダプターキットから適切なオプションを使用してください。*イワタエアブラシ以外のすべてのブランドに適合するとは限りませんが、ほとんどのブランドに適合します。*

3. IS975SAを使用する場合は、適切な国際プラグを選択します。

4. 地元政府の仕様を満たす接地された壁のコンセントにコンプレッサーを差し込みます。*コンプレッサーの底にある銘板を参照して、必要な電力と電圧を確認してください。*
   a. 注意：延長コードや電源タップとの使用は避けてください。

5. ユニットの上部にあるオン/オフスイッチを押し下げてコンプレッサーをオンにします。
   a. 注意：モーターは貯蔵された空気が減少するにつれてオンオフを繰り返し、空気を補充するために動作します。

6. レギュレーターノブを引き上げて所望の圧力に調整し、ロックするために押し下げます。
   a. 注意：圧力を上げるにはノブを「+」に、下げるには「-」に回します。

7. ユニットを使用していると、水分フィルターの透明なプラスチックボウルに水がたまることがあります。メンテナンス指示に従って水を放出してください。
   a. 注意：初めて使用する際は、5分間稼働させて圧縮空気が放出されていることを確認し、異常な音や振動がないことを確認してください。

作業圧力の調整

1. エアブラシを接続した状態でコンプレッサーをオンにし、エアブラシのメインレバー/トリガーを押します。ゲージに表示される圧力が「作業圧力」となります。結果はエアブラシの性能要求によって異なります。*詳細は Iwata-Airbrush.com をご覧ください*

2. エア圧力レギュレーターノブを引き上げ、エアブラシのメインレバー/トリガーを押しながら保持します。メインレバー/トリガーを保持したまま、エア圧力レギュレーターノブを「+」または「-」の方向に回して作業圧力を調整します。

3. 望ましい圧力が設定されたら、エア圧力レギュレーターノブを押し下げてロックします。

終了

1. コンプレッサーをオフにします。
2. エアブラシのメインレバー/トリガーを操作して、残りの空気を放出してください（余分なペイントに注意してください）。
3. 水分トラップカップに溜まった水分を放出します。
4. コンプレッサータンクに溜まった水分を排出します。この作業が必要になる頻度は、使用頻度と空気中の湿度によって異なります。
（推奨：最適な寿命を保つために、毎回の使用後にタンクを排水します。）

メンテナンス

エアインテークフィルターの交換

フィルターは、コンプレッサーへの空気の流れを変えるほど汚れがひどい場合にのみ交換が必要です。重い使用状況下でコンプレッサーを使用している場合は、週に一度エアインテークフィルターを点検してください。

- 指を使ってエアインテークキャップとエアインテークフィルターを引き抜きます。
- フィルターを取り外し、必要に応じて交換します（ISAF1 – 10パック）。

水分フィルターに蓄積された水分の放出

- 水分トラップの底にある水分排水バルブにペーパータオルを押し当てます。

注意：最適な性能を維持し、早期摩耗を避けるために、各セッションの終わりに排出してください。

IS975: エアストレージタンクからの水分排出

1. コンプレッサーをオフにします。
2. タンク内の残りの空気を放出してタンクを減圧します。空気はエアブラシのメインレバー/トリガーを操作するか、安全解放バルブを使用して放出できます。
3. エアストレージタンクの背面にあるエアタンク排水バルブからナットを外します。
4. コンプレッサーを後ろに傾けて排水させます。
5. 排水が終わったら、コンプレッサーを直立に戻します。
6. エアタンク排水バルブにナットを戻してねじ込みます。

エアブラシが空気を噴霧していない時にコンプレッサーがオンオフを繰り返す場合、コンプレッサーに空気漏れがあります。その場合は次の手順を行います：

1. すべての接続部に石鹸水溶液を吹きかけます。泡が出ると空気漏れの兆候です。

2. 接続部をしっかり締めます。

3. 泡が止まらない場合は、ねじ部にシールテープを巻く（最大3巻まで）または蜜蝋を塗ることを試みてください。
   どちらの方法も気密シールを提供します。

4. エアホースの中央に空気漏れがある場合は、ホースを交換する必要があります。

コンプレッサーが突然停止する場合

サーマルオーバーロードスイッチがコンプレッサーが過熱する前に自動的にコンプレッサーをオフにし、ユニットが冷却すると自動的にリセットされます。

その他の問題や不具合について

取扱説明書の冒頭にある連絡先ページで、地元のサービス/修理センターを見つけてください。

問題と対処法

何か問題が発生した場合は、以下のチャートを参照してください。

「対処法」欄にアスタリスク（**）が付いている項目は、ユーザーが対処するのが難しい問題を示しています。そのような場合は、購入した店舗または地元の代理店に連絡してください。

問題	原因	対処法
モーターが動作しない	電源が入っていません。	電源が入っていません。
	保護装置が作動しています。	電源スイッチをオフにし、圧縮空気を放出した後、約15分後に電源スイッチを再度オンにします。
	電圧が低いです。	**地元の電力会社に連絡してください。
	コンプレッサーの固着。	**修理。
圧力が上がらない、または圧力が上がるのに時間がかかる	各接続部および配管から空気が漏れています。	部品を締めるか交換してください。
異常な音や振動がする	配置の不備。	均等に配置する（4つの脚を取り付ける）
	コンプレッサー内部の摩耗。	**修理
	部品が緩んでいます。	締める

**モーター保護装置が作動する主な原因。

- コンプレッサーを40分以上（定格時間）運転した場合。
- 低電圧でコンプレッサーを起動または運転した場合。（延長コードやマルチタップの使用を含む。）
- 高温の環境下や密閉された状態など、冷却効果がない状態でコンプレッサーを運転した場合。

お問い合わせは、お近くのANEST IWATA代理店までご連絡ください。

➢ 電話でのお問合わせ

０８００－１００－１９２６

受付時間：　8:45～12:10/13:00～17:30
但し、土日・祝日・弊社指定休日を除く。

➢ メールでのお問合わせ

https://www.anest-iwata.co.jp

各種お問い合わせ先は変更する場合がございますので、最新のお問い合わせ先につきましては当社ホームページをご覧ください。　アネスト岩田ホームページ　**https://www.anest-iwata.co.jp**

アネスト岩田株式会社

〒223-8501　神奈川県横浜市港北区新吉田町3176

保証について

素材・製造・加工によるすべての製造瑕疵に対する保証期間は購入日より1年間です。ただし、定期的な交換が必要となるエアースイコミフィルターなどの消耗品は対象外となります。製造瑕疵を認められた全ての部品や素材は、この期間内であれば修理もしくは交換を行います。お客様の取り扱い上の不注意による故障および損傷、或いは改造がされている場合は、この保証は適用されません。

圧縮機を返送する前に、取扱説明書の冒頭に記載されている連絡先ページにある地元のANEST IWATAオフィスに電話またはメールで連絡し、保証修理に関する適切な手続きを確認してください。事前の承認なくANEST IWATAに送られた物資は受け付けられません。

- ANEST IWATAは、電話での技術サポートを無料で提供しています。取扱説明書の冒頭にある連絡先ページから、地元のサービス/修理センターを見つけてください。電話サポートには、一般的な使用情報、清掃のヒント、トラブルシューティングが含まれます。

- 注意：保証サービスは、認定されたANEST IWATAサービスセンターでのみ提供されます。追加情報のためにあなたの近くのサービスセンターを見つけるには、取扱説明書の冒頭にある連絡先ページを参照してください。

これらのサービス施設へのイワタ圧縮機の送付/輸送にかかるすべての料金は自己負担となります。

一部例外を除き、ANEST Iwata-Medeaは本製品の故障または不具合に伴う生産補償、営業補償など二次損失に対する補償は致しませんので、ご了承をお願い致します。

一部の例外を除き、黙示的保証も、この保証期間内に限られます。

* 保証請求を行う際には、認可された販売店からの購入証明書（販売レシート）が必要です。

正版Iwata産品

iwata

IS875
IS875AU IS875DE
IS875UK IS876JP

IS925
IS925AU IS925DE
IS925SH
IS925UK IS925JP

IS975
IS975AU/SH
IS975DE IS975SA
IS975UK
IS976MB AIJ

MANUALE DI ISTRUZIONI PER L'USO

HAI BISOGNO DI ASSISTENZA?

In caso di problemi o domande sul servizio di garanzia, rivolgersi all'affiliata ANEST IWATA locale prima del reso al luogo di acquisto.

ANEST IWATA AUSTRALIA PTY LTD.
Mt. Druitt, NSW
+61-(02)-9853-2000
www.anest-iwata.com.au

ANEST IWATA CORPORATION
Yokohama, Japan
+81-(0)45-591-1111
www.anest-iwata.co.jp

ANEST IWATA (U.K.) LTD.
Neots Cambs, England
+44-(0)1480-405419
www.anest-iwata.co.uk

ANEST IWATA-MEDEA, INC.
Portland, Oregon U.S.A.
+1-503-253-7308 (M-F)
iwata.support@iwata-medea.com
www.iwata-airbrush.com

ANEST IWATA MOTHERSON LTD.
Uttar Pradesh, India
+91-(0)120-4600500 / 14 / 17
www.anest-iwata.co.jp

ANEST IWATA RUS LLC
Moscow, Russia
+7-495-938-77-28
www.anestiwata.ru

ANEST IWATA SHANGHAI
Shanghai, China
+86-(0)21-6407-9713 / 15 / 16
www.anest-iwata-sh.com

ANEST IWATA SOUTH AFRICA (PTY) LTD.
Johannesburg, Republic of South Africa
+27-11-463-2169/2265/2223
www.anest-iwata.co.za

ANEST IWATA SOUTH-EAST ASIA CO., LTD.
Bangkok, Thailand
+66-(0)-2643-2870
www.anest-iwatasoutheastasia.com

ANEST IWATA STRATEGIC CENTER
Cardano al Campo, Italy
+39-0331-733120
www.anest-iwataeu.com

CENTURY TRADING CO., LTD.
Seoul, Korea
82-2-2163-0300
www.centrading.co.kr

CREATEX HANDELS-GmbH
Kaltenkirchen, Germany
+49 (0) 4191 88277
info@createx.de
www.Createx.de

Prima dell'utilizzo leggere attentamente il presente manuale poiché include importanti avvertenze e precauzioni per l'uso in sicurezza dell'apparecchiatura.

Il presente manuale deve essere conservato in un luogo sicuro per ogni eventuale futuro riferimento.

ISPEZIONARE PRODOTTO/ACCESSORI

Verificare che il nome del modello sia quello ordinato e che la tensione del prodotto sia conforme a quella del vostro paese.

NOTA: L'etichetta con il modello/tensione/numero di serie si trova più comunemente sul lato inferiore del compressore.

Verificare che il compressore e tutti gli accessori inclusi siano privi di difetti o danni.

NOTA: Fare riferimento alle pagine seguenti per gli articoli inclusi con il compressore.

⚠ AVVERTENZA

- Raccomandato solo per l'applicazione con aerografo.
- Non raccomandato per uso esterno.

  NOTA: L'unità non è progettata per il contatto con l'acqua poiché potrebbe verificarsi un cortocircuito/incendio o lesioni. In condizioni di temperature di caldo secco eccessivo, il compressore può aspirare polvere o altre particelle che interferiscono con il corretto funzionamento o la durata.
- Non utilizzare MAI per alimentare apparecchiature respiratorie e/o di supporto vitale.
- Utilizzare a temperature comprese tra 32º-104ºF (0º-40ºC) durante il funzionamento.

  NOTA: Al di fuori di queste temperature specificate, i componenti possono congelarsi o subire usura/danni precoci, riducendo la durata del prodotto.
- Utilizzare una presa idonea.

  NOTA: L'uso di prese non messe a terra potrebbe causare scosse elettriche o incendi.
- Prima di eseguire qualsiasi attività di manutenzione o di riparazione o per evitare eventuali lesioni, spegnere l'unità e rimuovere la presa dalla fonte elettrica .
- Non utilizzare per alimentare gas diversi dall'aria.

⚠ ATTENZIONE

- Lavorare sempre in aree ben ventilate, lontano da fluidi e vapori volatili o infiammabili.
- Interrompere immediatamente l'operazione se si sentono suoni o vibrazioni anomali come tintinnii.
- Durante l'uso prolungato il compressore potrebbe surriscaldarsi. Evitare di farlo funzionare in modo continuativo senza effettuare una pausa per più di 40 minuti di seguito. Prestare attenzione quando si maneggia l'unità surriscaldata.
- Il motore è protetto termicamente e si spegne automaticamente quando si surriscalda. In tal caso, spegnere il compressore e attendere che l'unità si raffreddi prima di riavviarla.
- Non posizionare MAI il compressore, tra voi e l'area di lavoro o direttamente nell'area di spruzzatura. In quanto l'overspray d'atomizzazione potrebbe entrare nell'aspirazione dell'aria del compressore causando danni interni all'unità.

  NOTA: Si raccomanda sempre l'utilizzo di un filtro dell'aria per ridurre al minimo l'ingresso di overspray, umidità, polvere... ecc. e per ridurre al massimo le potenziali cause di interferenza con il corretto funzionamento del compressore.

NOTA SULL'UMIDITÀ

Durante un uso prolungato, l'unità potrebbe riscaldarsi ed espellere umidità. Per prevenire questo, utilizzare il Filtro Antiumidità Iwata Pistol-Grip (FA450) venduto separatamente.

Durante condizioni particolarmente umide, la condensa potrebbe accumularsi e ristagnare nel(i) tubo(i). Rimuovere il(i) tubo(i) dell'aria al termine della sessione e lasciarli appesi durante la notte per consentire il drenaggio/l'asciugatura dell'umidita in eccesso.

Nota: La frequenza con cui e necessario eseguire questa operazione varia a seconda dell'umidita e dell'uso.

ISTRUZIONI DI MONTAGGIO DEL SMART JET PRO IS875 / IS876

Disimballare il compressore e tutti i componenti:
- Compressore Iwata Smart Jet Pro (IS875/IS876)
- 1 x Tubo dell'Aria in Vinile (DTI10)
- Adattatori per Tubo dell'Aria per l'Uso con Aerografi Badger, Aztec e Paasche (J003)
- Filtro di Aspirazione dell'Aria di Ricambio
- Manuale di Istruzioni per l'Uso

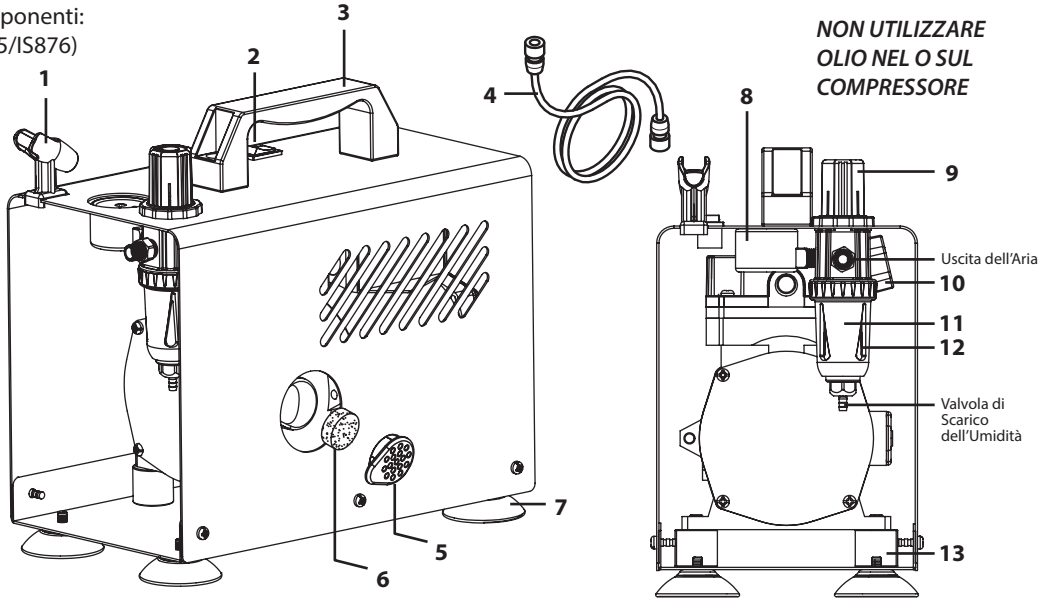

NON UTILIZZARE OLIO NEL O SUL COMPRESSORE

AVVERTENZA SULLA TENSIONE - LEGGERE ATTENTAMENTE -

Se hai acquistato il compressorenel paese in cui intendi usarlo, è completamente pronto all'uso. Se intendi trasferire il compressore in un altro paese con una tensione diversa, avrai bisogno di un adattatore di presa e del convertitore di alimentazione appropriato, anche se ciò non è raccomandato. **ATTENZIONE: L'uso di un adattatore di presa e di un convertitore di alimentazione può causare il surriscaldamento dell'unità. Qualsiasi problema derivante dall'uso di un adattatore di presa e/o di un convertitore di alimentazione non è coperto dalla garanzia ANEST Iwata-Medea.**

numero di parte	ID de l'article	Descrizione	numero di parte	ID de l'article	Descrizione
1	ISAH1	Supporto per Aerografo	9	ISRT1	Regolatore di Pressione dell'Aria
2	ISOS1	Interruttore On/Off	10	ISPS1	Interruttore di Pressione Auto Stop
3	ISCH1	Maniglia per il Trasporto	11	ISMF1	Filtro di condensa
4	DTI10	Tubo dell'Aria	12	ISMTG2	Tazza della Trappola di condensa
5	ISIC1	Cappuccio del Filtro di Aspirazione dell'Aria	13	ISIM1	Montaggio del Compressore
6	ISAF1	Filtro di Aspirazione dell'Aria	-	ISTH1	Tubo di Alimentazione dell'Aria (130mm)
7	ISFT3	Piedino del Compressore	-	ISOR2	O-Ring del Regolatore (Superiore)
8	ISPG2	Manometro della Pressione dell'Aria	-	ISOR1	O-Ring del Regolatore (Inferiore)

ISTRUZIONI DI MONTAGGIO DEL POWER JET LITE IS925

Disimballare il compressore e tutti i componenti:
- Compressore Iwata Power Jet Lite (IS925)
- 1 x Tubo dell'Aria in Vinile (DTI10)
- Adattatori per Tubo dell'Aria per l'Uso con Aerografi Badger, Aztec e Paasche (J003)
- Filtro di Aspirazione dell'Aria di Ricambio
- Manuale di Istruzioni per l'Uso

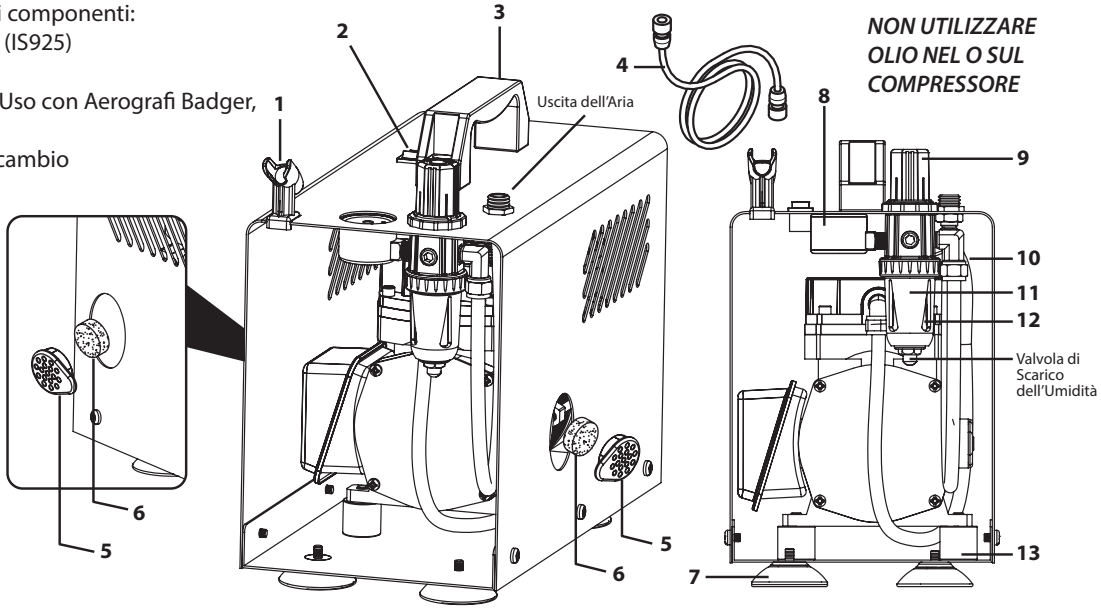

AVVERTENZA SULLA TENSIONE - LEGGERE ATTENTAMENTE -

Se hai acquistato il compressorenel paese in cui intendi usarlo, è completamente pronto all'uso. Se intendi trasferire il compressore in un altro paese con una tensione diversa, avrai bisogno di un adattatore di presa e del convertitore di alimentazione appropriato, anche se ciò non è raccomandato. **ATTENZIONE: L'uso di un adattatore di presa e di un convertitore di alimentazione può causare il surriscaldamento dell'unità. Qualsiasi problema derivante dall'uso di un adattatore di presa e/o di un convertitore di alimentazione non è coperto dalla garanzia ANEST Iwata-Medea.**

numero di parte	ID de l'article	Descrizione	numero di parte	ID de l'article	Descrizione
1	ISAH1	Supporto per Aerografo	9	ISRT1	Regolatore di Pressione dell'Aria
2	ISOS2	Interruttore On/Off	10	ISPS1	Interruttore di Pressione Auto Stop
3	ISCH1	Maniglia per il Trasporto	11	ISMF1	Filtro di condensa
4	DTI10	Tubo dell'Aria	12	ISMTG2	Tazza della Trappola di condensa
5	ISIC1	Cappuccio del Filtro di Aspirazione dell'Aria	13	ISIM1	Montaggio del Compressore
6	ISAF1	Filtro di Aspirazione dell'Aria	-	ISTH1	Tubo di Alimentazione dell'Aria (130mm
7	ISFT3	Piedino del Compressore	-	ISOR2	O-Ring del Regolatore (Superiore
8	ISPG2(JP)	Manometro della Pressione dell'Aria	-	ISOR1	O-Ring del Regolatore (Inferiore

ISTRUZIONI DI MONTAGGIO DEL POWER JET PRO IS975

Disimballare il compressore e tutti i componenti:

- Compressore Iwata Power Jet Pro (IS975)
- 2 x Tubi dell'aria a spirale in vinile (CTI10) con adattatori a sgancio rapido (AS12007) attaccati
- Adattatori per tubo dell'aria per l'uso con aerografi Badger, Aztec e Paasche (J003)
- Filtro di aspirazione dell'aria di ricambio
- Adattatori internazionali (solo IS975SA)
- Manuale di istruzioni per l'uso

AVVERTENZA SULLA TENSIONE - LEGGERE ATTENTAMENTE -

Se hai acquistato il compressorenel paese in cui intendi usarlo, è completamente pronto all'uso. Se intendi trasferire il compressore in un altro paese con una tensione diversa, avrai bisogno di un adattatore di presa e del convertitore di alimentazione appropriato, anche se ciò non è raccomandato. **ATTENZIONE: L'uso di un adattatore di presa e di un convertitore di alimentazione può causare il surriscaldamento dell'unità. Qualsiasi problema derivante dall'uso di un adattatore di presa e/o di un convertitore di alimentazione non è coperto dalla garanzia ANEST Iwata-Medea.**

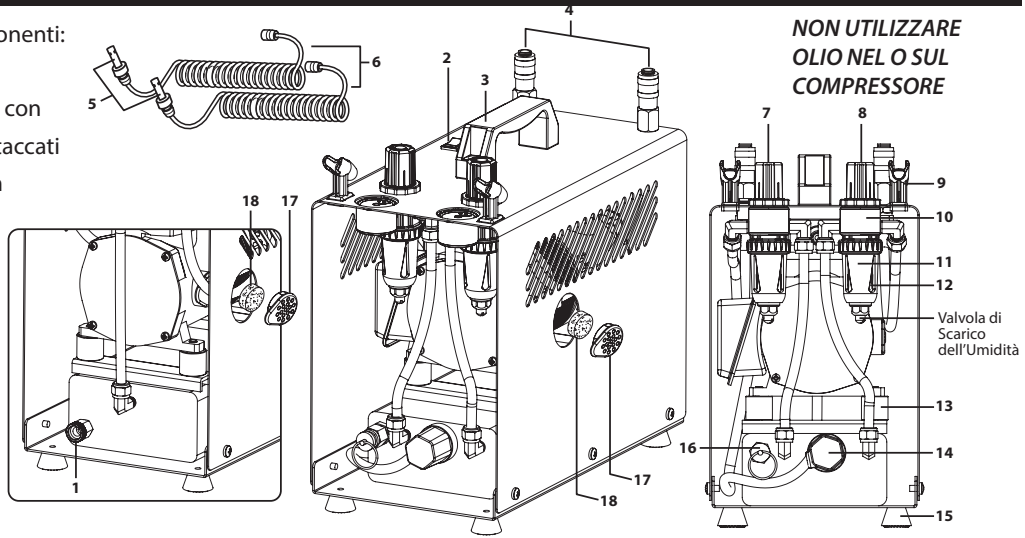

numero di parte	ID de l'article	Descrizione	numero di parte	ID de l'article	Descrizione
1	ISDV2	Valvola di Scarico del Serbatoio dell'Aria	12	ISMTG2	Tazza della Trappola di condensa
2	ISOS2	Interruttore On/Off	13	ISIM1	Montaggio del Compressore
3	ISCH1	Maniglia per il Trasporto	14	ISPS4	Interruttore di Pressione Auto Stop
4	AS12009	Sgancio Rapido (Femminile)	15	ISFT4	Piedino del Compressore
5	AS12007	Sgancio Rapido (Maschile)	16	ISSV1	Valvola di Sicurezza
6	CTI10	Tubo dell'Aria a Spirale (AS12007 Non Incluso)	17	ISIC1	Cappuccio del Filtro di Aspirazione dell'Aria
7	ISRT4	Regolatore di Pressione dell'Aria (Sinistro)	18	ISAF1	Filtri di Aspirazione dell'Aria
8	ISRT5	Regolatore di Pressione dell'Aria (Destro)	-	AS12008	Sgancio Rapido (Set
9	ISAH1	Supporto per Aerografo	-	ISOR2	O-Ring del Regolatore (Superiore
10	ISPG2	Manometro della Pressione dell'Aria	-	ISOR1	O-Ring del Regolatore (Inferiore
11	ISMF1	Filtro di condensa			

INIZIARE

1. Avvitare l'estremità grande del tubo dell'aria all'uscita dell'aria del gruppo regolatore di pressione. (Evitare di stringere eccessivamente entrambe le estremità del tubo per evitare un'usura precoce.)
   IS975: Entrambi i tubi vengono preassemblati con adattatori a sgancio rapido. Inserire l'adattatore nelle prese a sgancio rapido sulla parte superiore del compressore fino a quando non si sente e si avverte un clic.

2. Avvitare l'estremità piccola del/dei tubo/i dell'aria all'aerografo.
   a. Nota: Se si utilizza un aerografo di una marca diversa da Iwata, utilizzare l'opzione appropriata dal kit di adattatori incluso. *Sebbene non sia garantito che si adatti a tutte le marche oltre agli aerografi Iwata, è stato riscontrato che si adatta alla maggior parte.*

3. Se si utilizza l'IS975SA, scegliere la spina internazionale appropriata.

4. Collegare il compressore a una presa a muro con messa a terra che soddisfi tutte le specifiche del governo locale. *Consultare la targhetta sul fondo del compressore per i requisiti di potenza e tensione.*
   a. Nota: Non utilizzare con prolunghe o ciabatte elettriche.

5. Accendere il compressore premendo l'interruttore On/Off sulla parte superiore dell'unità.
   a. Nota: Il motore si accenderà e si spegnerà man mano che l'aria immagazzinata si esaurisce, funzionando per reintegrare l'aria immagazzinata.

6. Regolare la pressione dell'aria sollevando la/le manopola/e del regolatore, girandola alla pressione desiderata e poi spingendola verso il basso per bloccarla.
   a. Nota: Girare la manopola verso "+" per aumentare, "-" per diminuire.

7. Durante l'uso dell'unità, l'acqua può accumularsi nella ciotola di plastica trasparente del filtro dell'umidità. Rilasciare l'acqua seguendo le istruzioni di manutenzione.
   a. Nota: Al primo utilizzo, lasciare funzionare per 5 minuti per garantire che l'aria compressa venga rilasciata e che non vi siano rumori o vibrazioni anomali.

REGOLAZIONE DELLA PRESSIONE DI LAVORO

1. Con l'aerografo collegato, accendere il compressore e premere la leva principale/grilletto dell'aerografo. La pressione ora registrata sul manometro rappresenta la "Pressione di Lavoro". I risultati variano a seconda dei requisiti di prestazione dell'aerografo. *Scopri di più su Iwata-Airbrush.com*

2. Regolare la pressione di lavoro sollevando la manopola del regolatore di pressione dell'aria e premendo la leva principale/grilletto dell'aerografo. Mantenere premuta la leva principale/grilletto e girare la manopola del regolatore di pressione dell'aria verso + o -.

3. Una volta impostata la pressione desiderata, spingere la manopola del regolatore di pressione dell'aria verso il basso per bloccarla in posizione.

CONCLUSIONE DI UNA SESSIONE

1. Spegnere il compressore.
2. Rilasciare l'aria residua azionando la leva principale/grilletto del proprio aerografo (facendo attenzione a eventuali eccessi di vernice).
3. Rilasciare l'umidità accumulata nella tazza della trappola dell'umidità.
4. Svuotare il serbatoio del compressore dall'umidità accumulata. La frequenza di questa operazione dipende dalla frequenza d'uso e dall'umidità presente nell'aria. (Suggerimento: svuotare il serbatoio dopo ogni utilizzo per una durata ottimale.)

MANUTENZIONE

SOSTITUZIONE DEL FILTRO DI ASPIRAZIONE DELL'ARIA

Il filtro deve essere sostituito solo se è significativamente sporco, tanto da alterare il flusso d'aria nel compressore. Ispezionare il filtro di aspirazione dell'aria una volta alla settimana in caso di uso intensivo del compressore.
- Utilizzare il dito per estrarre il cappuccio del filtro di aspirazione e il filtro di aspirazione dell'aria.
- Rimuovere il filtro e sostituirlo se necessario (ISAF1 – confezione da 10 pezzi).

RILASCIO DELL'UMIDITÀ ACCUMULATA NEL FILTRO DELL'UMIDITÀ

- Premere un tovagliolo di carta contro la valvola di scarico dell'umidità situata nella parte inferiore della trappola dell'umidità.
  Nota: Per prestazioni ottimali e per evitare un'usura precoce, svuotare il filtro alla fine di ogni sessione.

IS975: SVUOTAMENTO DELL'UMIDITÀ DAL SERBATOIO DELL'ARIA

1. Spegnere il compressore.
2. Depressurizzare il serbatoio rilasciando l'aria rimanente. L'aria può essere rilasciata azionando la leva principale/grilletto dell'aerografo o tramite la valvola di sicurezza.
3. Svitare il dado dalla valvola di scarico del serbatoio dell'aria situata sul retro del serbatoio di stoccaggio dell'aria.
4. Inclinare il compressore all'indietro e lasciarlo drenare.
5. Quando il drenaggio è completato, rimettere il compressore in posizione verticale.
6. Riavvitare il dado nella valvola di scarico del serbatoio dell'aria.

RISOLUZIONE DEI PROBLEMI

IL COMPRESSORE SI ACCENDE E SI SPEGNE MENTRE L'AEROGRAFO NON SPRUZZA ARIA

Il compressore ha una perdita d'aria. Quando ciò accade:

1. Spruzzare tutte le connessioni con una soluzione di acqua saponata. Le bolle risultanti indicano una perdita d'aria.

2. Stringere le connessioni.

3. Se le bolle non si fermano, provare ad avvolgere i filetti con nastro sigillante per filetti (massimo 3 avvolgimenti) o ad applicare cera d'api sui filetti. Entrambi i metodi forniscono una tenuta ermetica.

4. Se la perdita d'aria è al centro di un tubo dell'aria, il tubo dovrà essere sostituito.

IL COMPRESSORE SI SPEGNE IMPROVVISAMENTE

L'interruttore di sovraccarico termico spegnerà il compressore prima che si surriscaldi. L'interruttore si reimposterà automaticamente quando l'unità si raffredda.

PER QUALSIASI ALTRO PROBLEMA O QUESTIONE

Trova un centro di assistenza/riparazione locale nella pagina dei contatti all'inizio del manuale.

GARANZIA

Tutti i compressori Iwata sono garantiti contro difetti di materiale e di fabbricazione per un periodo di UN anno dalla data di acquisto*. Questa garanzia non copre i filtri di aspirazione dell'aria poiché la loro sostituzione periodica è RICHIESTA a causa della normale usura. Qualsiasi parte o materiale che risulti o diventi difettoso in modo tale da non essere utilizzabile entro questo periodo verrà riparato o sostituito. Questa garanzia non copre i danni causati da negligenza o da un compressore che è stato alterato o maltrattato in qualsiasi modo.

Chiama o invia un'email al tuo ufficio locale ANEST IWATA mostrato nella pagina dei contatti all'inizio del manuale prima di restituire un compressore per le procedure appropriate riguardanti le riparazioni in garanzia. Qualsiasi materiale spedito ad ANEST IWATA senza autorizzazione preventiva non sarà accettato.

- ANEST IWATA offre supporto tecnico telefonico gratuito. Trova il tuo centro di assistenza/riparazione locale nella pagina dei contatti all'inizio del manuale. Il supporto telefonico include informazioni generali sull'uso, consigli sulla pulizia e risoluzione dei problemi.

- NOTA: Il servizio di garanzia sarà fornito solo presso i centri di assistenza autorizzati ANEST IWATA. Fare riferimento alla pagina dei contatti all'inizio del manuale per trovare un centro di assistenza vicino a te per ulteriori informazioni.

Devi pagare tutte le spese di spedizione/trasporto del compressore Iwata da e verso questi centri di assistenza.

ANEST Iwata-Medea, Inc. non sarà responsabile per danni a persone o proprietà, perdite commerciali o qualsiasi altro danno incidentale o consequenziale causato da un compressore difettoso. Tuttavia, alcuni stati non consentono l'esclusione o la limitazione dei danni incidentali o consequenziali, quindi le suddette limitazioni potrebbero non applicarsi a te.

Tutte le garanzie implicite, comprese eventuali garanzie di commerciabilità o idoneità, sono limitate alla durata di questa garanzia scritta. Tuttavia, alcuni stati non consentono limitazioni sulla durata di una garanzia implicita, quindi la suddetta limitazione potrebbe non applicarsi a te.

* La prova di acquisto (ricevuta di vendita) da un rivenditore autorizzato è necessaria per qualsiasi richiesta di garanzia.

Genuine Iwata

iwata

IS875
IS875AU IS875DE
IS875UK IS876JP

IS925
IS925AU IS925DE
IS925SH
IS925UK IS925JP

IS975
IS975AU/SH
IS975DE IS975SA
IS975UK
IS976MB AIJ

MANUAL DE INSTRUCCIONES DE USO

¿NECESITA AYUDA?

Si tiene algún problema o pregunta sobre el servicio de garantía, comuníquese con su afiliado local de ANEST IWATA antes de regresar a su lugar de compra.

ANEST IWATA AUSTRALIA PTY LTD.
Mt. Druitt, NSW
+61-(02)-9853-2000
www.anest-iwata.com.au

ANEST IWATA CORPORATION
Yokohama, Japan
+81-(0)45-591-1111
www.anest-iwata.co.jp

ANEST IWATA (U.K.) LTD.
Neots Cambs, England
+44-(0)1480-405419
www.anest-iwata.co.uk

ANEST IWATA-MEDEA, INC.
Portland, Oregon U.S.A.
+1-503-253-7308 (M-F)
iwata.support@iwata-medea.com
www.iwata-airbrush.com

ANEST IWATA MOTHERSON LTD.
Uttar Pradesh, India
+91-(0)120-4600500 / 14 / 17
www.anest-iwata.co.jp

ANEST IWATA RUS LLC
Moscow, Russia
+7-495-938-77-28
www.anestiwata.ru

ANEST IWATA SHANGHAI
Shanghai, China
+86-(0)21-6407-9713 / 15 / 16
www.anest-iwata-sh.com

ANEST IWATA SOUTH AFRICA (PTY) LTD.
Johannesburg, Republic of South Africa
+27-11-463-2169/2265/2223
www.anest-iwata.co.za

ANEST IWATA SOUTH-EAST ASIA CO., LTD.
Bangkok, Thailand
+66-(0)-2643-2870
www.anest-iwatasoutheastasia.com

ANEST IWATA STRATEGIC CENTER
Cardano al Campo, Italy
+39-0331-733120
www.anest-iwataeu.com

CENTURY TRADING CO., LTD.
Seoul, Korea
82-2-2163-0300
www.centrading.co.kr

CREATEX HANDELS-GmbH
Kaltenkirchen, Germany
+49 (0) 4191 88277
info@createx.de
www.Createx.de

Antes de la operación, lea este manual ya que incluye advertencias y precauciones importantes para una operación segura.

Guárdelo en un lugar conveniente para la lectura inmediata y futura.

INSPECCIÓN DEL PRODUCTO/ACCESORIOS

• Verifique que el nombre del modelo sea el solicitado, con el voltaje adecuado para su región.

NOTA: La etiqueta con el Modelo/Voltaje/Número de serie se encuentra comúnmente en la parte inferior del compresor.

• Verifique que el compresor y todos los accesorios incluidos estén libres de defectos o daños.

NOTA: Consulte las páginas siguientes para ver los artículos incluidos con su compresor.

⚠ ADVERTENCIA

• Recomendado solo para aplicaciones de aerógrafo.

• No recomendado para uso en exteriores.

NOTA: La unidad no está diseñada para contacto con agua, ya que puede causar un cortocircuito/incendio o lesiones. Durante condiciones secas, el compresor puede aspirar polvo u otras partículas que interfieran en el funcionamiento adecuado o la vida útil.

• No utilizar con equipos de respiración y/o soporte vital.

• Utilizar en temperaturas entre 32º-104ºF (0º-40ºC) durante la operación.

NOTA: Fuera de estas temperaturas especificadas, los componentes pueden congelarse o experimentar desgaste/daño prematuro, resultando en una vida útil más corta del producto.

• Utilice un enchufe debidamente conectado a tierra.

NOTA: El uso de enchufes no conectados a tierra podría resultar en una descarga eléctrica o incendio.

• Apague la unidad y retire el enchufe de la fuente eléctrica antes de realizar mantenimiento o solucionar problemas para evitar lesiones.

• No debe usarse para comprimir gases distintos al aire.

⚠ ATENCIÓN

- Trabaje siempre en zonas bien ventiladas, lejos de fluidos y vapores volátiles o inflamables.
- Detenga inmediatamente el funcionamiento si oye ruidos o vibraciones anormales, como traqueteos.
- El compresor puede calentarse con el uso prolongado. Evite hacerlo funcionar de forma continuada sin descanso durante más de 40 minutos seguidos. Tenga cuidado al manipular el compresor en ese momento.
- El motor está protegido térmicamente y se desconecta automáticamente si se sobrecalienta. En tal caso, desconecte el compresor y espere a que se enfríe antes de volver a ponerlo en marcha.
- NO coloque el compresor de aire entre usted y su zona de trabajo ni directamente debajo de una zona que se esté pulverizando. Esto podría permitir que el exceso de pulverización entrara en la entrada de aire del compresor, causando daños internos a la unidad.

  NOTA: Se recomienda encarecidamente el uso de un filtro de aire para minimizar la entrada de exceso de pulverización, humedad, polvo, etc. De este modo se minimizan las posibles interferencias con el correcto funcionamiento del compresor.

NOTA SOBRE LA HUMEDAD

Durante el uso prolongado, la unidad puede calentarse y expulsar humedad. Para evitar esto, use el Filtro de Humedad con Empuñadura de Pistola Iwata (FA450), que se vende por separado.

Durante condiciones de alta humedad, la condensacion puede acumularse y permanecer en la(s) manguera(s). Retire la(s) manguera(s) de aire al final de la sesion y coloquelas en posicion de drenaje durante la noche para permitir que se drene/seque el exceso de humedad.

Nota: La frecuencia con la que necesite esto varia

IS875 / IS876 SMART JET PRO — INSTRUCCIONES DE MONTAJE

Desembale el compresor y todos los componentes:
- Compresor Iwata Smart Jet Pro (IS875/IS876)
- 1 x Manguera de Aire de Vinilo (DTI10)
- Adaptadores de Manguera de Aire para usar con aerógrafos Badger, Aztec y Paasche (J003)
- Filtro de Admisión de Aire de Repuesto
- Manual de Instrucciones de Operación

PRECAUCIÓN SOBRE EL VOLTAJE
- LEA CUIDADOSAMENTE -
Si compró el compresor en el país donde lo va a usar, está completamente listo para usar. Si va a transferir el compresor a otro país con un voltaje diferente, necesitará un adaptador de enchufe y el convertidor de potencia apropiado, aunque esto no se recomienda. **ADVERTENCIA: El uso de un adaptador de enchufe y un convertidor de potencia puede causar que la unidad se sobrecaliente. Cualquier problema resultante del uso de un adaptador de corriente y/o convertidor de potencia no está cubierto por la garantía de ANEST Iwata-Medea.**

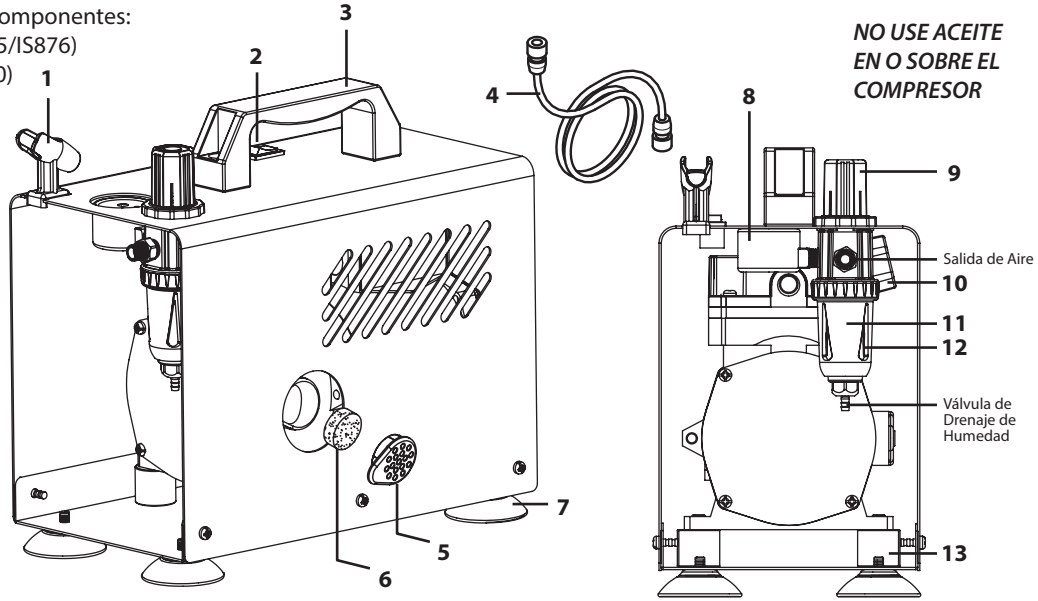

NO USE ACEITE EN O SOBRE EL COMPRESOR

Número de Pieza	ID del Artículo	Descripción	Número de Pieza	ID del Artículo	Descripción
1	ISAH1	Porta Aerógrafo	9	ISRT1	Regulador de Presión de Aire
2	ISOS1	Interruptor de Encendido/Apagado	10	ISPS1	Interruptor de Presión de Parada Automática
3	ISCH1	Asa de Transporte	11	ISMF1	Filtro del Trampa de Humedad
4	DTI10	Manguera de Aire	12	ISMTG2	Copa de la Trampa de Humedad
5	ISIC1	Tapa del Filtro de Admisión de Aire	13	ISIM1	Montura del Compresor
6	ISAF1	Filtro de Admisión de Aire		ISTH1	Manguera de Suministro de Aire (130mm |No Mostrada)
7	ISFT3	Pata del Compresor		ISOR2	Junta Tórica del Regulador (Superior |No Mostrada)
8	ISPG2	Manómetro de Presión de Aire		ISOR1	Junta Tórica del Regulador (Inferior |No Mostrada)

IS925 POWER JET LITE — INSTRUCCIONES DE MONTAJE

Desembale el compresor y todos los componentes:
- Compresor Iwata Power Jet lite (IS925)
- 1 x Manguera de Aire de Vinilo (DTI10)
- Adaptadores de Manguera de Aire para usar con aerógrafos Badger, Aztec y Paasche (J003)
- Filtro de Admisión de Aire de Repuesto
- Manual de Instrucciones de Operación

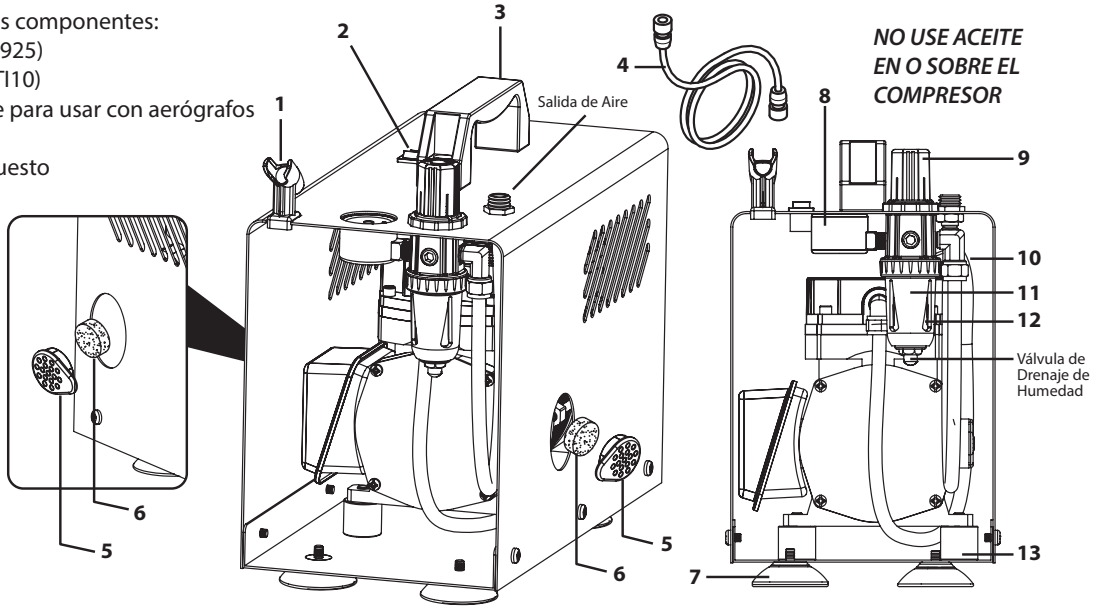

PRECAUCIÓN SOBRE EL VOLTAJE - LEA CUIDADOSAMENTE -

Si compró el compresor en el país donde lo va a usar, está completamente listo para usar. Si va a transferir el compresor a otro país con un voltaje diferente, necesitará un adaptador de enchufe y el convertidor de potencia apropiado, aunque esto no se recomienda. **ADVERTENCIA: El uso de un adaptador de enchufe y un convertidor de potencia puede causar que la unidad se sobrecaliente. Cualquier problema resultante del uso de un adaptador de corriente y/o convertidor de potencia no está cubierto por la garantía de ANEST Iwata-Medea.**

Número de Pieza	ID del Artículo	Descripción	Número de Pieza	ID del Artículo	Descripción
1	ISAH1	Porta Aerógrafo	9	ISRT1	Regulador de Presión de Aire
2	ISOS2	Interruptor de Encendido/Apagado	10	ISPS1	Interruptor de Presión de Parada Automática
3	ISCH1	Asa de Transporte	11	ISMF1	Filtro del Trampa de Humedad
4	DTI10	Manguera de Aire	12	ISMTG2	Copa de la Trampa de Humedad
5	ISIC1	Tapa de Admisión de Aire	13	ISIM1	Montura del Compresor
6	ISAF1	Filtro de Admisión de Aire		ISTH1	Manguera de Suministro de Aire (130mm | No Mostrada)
7	ISFT3	Pata del Compresor		ISOR2	Junta Tórica del Regulador (Superior | No Mostrada)
8	ISPG2(JP)	Manómetro de Presión de Aire		ISOR1	Junta Tórica del Regulador (Inferior | No Mostrada)

IS975 POWER JET PRO — INSTRUCCIONES DE MONTAJE

Desembale el compresor y todos los componentes:

- Compresor Iwata Power Jet Pro (IS975)
- 2 x Mangueras de Aire de Vinilo Enrolladas (CTI10) con adaptadores de desconexión rápida (AS12007)
- Adaptadores de Manguera de Aire para usar con aerógrafos Badger, Aztec y Paasche (J003)
- Filtro de Admisión de Aire de Repuesto
- Adaptadores Internacionales (solo IS975SA)
- Manual de Instrucciones de Operación

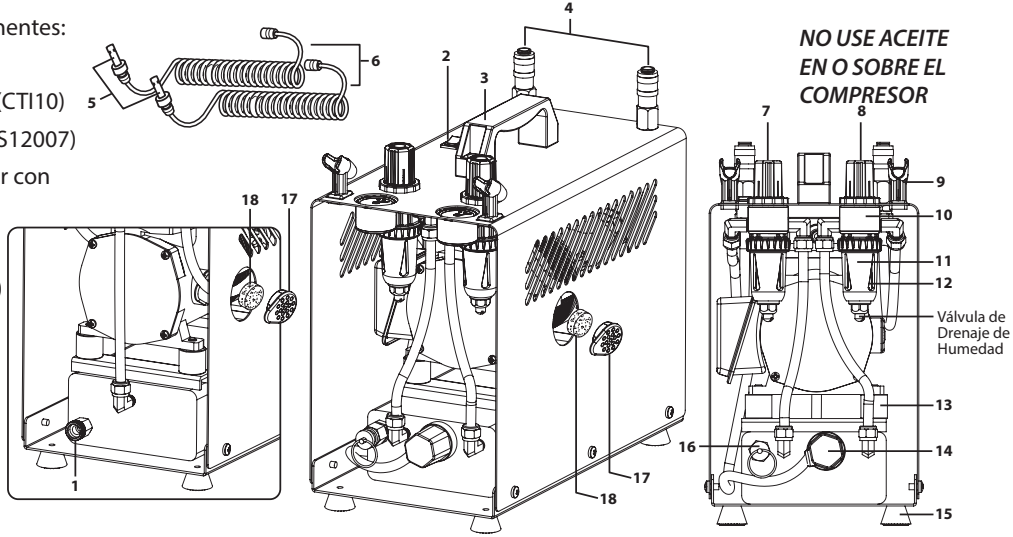

PRECAUCIÓN SOBRE EL VOLTAJE
- LEA CUIDADOSAMENTE -

Si compró el compresor en el país donde lo va a usar, está completamente listo para usar. Si va a transferir el compresor a otro país con un voltaje diferente, necesitará un adaptador de enchufe y el convertidor de potencia apropiado, aunque esto no se recomienda. **ADVERTENCIA: El uso de un adaptador de enchufe y un convertidor de potencia puede causar que la unidad se sobrecaliente. Cualquier problema resultante del uso de un adaptador de corriente y/o convertidor de potencia no está cubierto por la garantía de ANEST Iwata-Medea.**

Número de Pieza	ID del Artículo	Descripción	Número de Pieza	ID del Artículo	Descripción
1	ISDV2	Válvula de Drenaje del Tanque de Aire	12	ISMTG2	Copa de la Trampa de Humedad
2	ISOS2	Interruptor de Encendido/Apagado	13	ISIM1	Montura del Compresor
3	ISCH1	Asa de Transporte	14	ISPS4	Interruptor de Presión de Parada Automática
4	AS12009	Desconexión Rápida (Hembra)	15	ISFT4	Pata del Compresor
5	AS12007	Desconexión Rápida (Macho)	16	ISSV1	Válvula de Seguridad
6	CTI10	Manguera de Aire Enrollada (AS12007 No Incluido)	17	ISIC1	Tapa de Admisión de Aire
7	ISRT4	Regulador de Presión de Aire (Izquierda)	18	ISAF1	Filtros de Admisión de Aire
8	ISRT5	Regulador de Presión de Aire (Derecha)		AS12008	Desconexión Rápida (Juego | No Mostrado)
9	ISAH1	Porta Aerógrafo		ISOR2	Junta Tórica del Regulador (Superior | No Mostrada)
10	ISPG2	Manómetro de Presión de Aire		ISOR1	Junta Tórica del Regulador (Inferior | No Mostrada)
11	ISMF1	Filtro del Trampa de Humedad			

INICIO RÁPIDO

1. Enrosque el extremo grande de la Manguera de Aire firmemente en la salida de aire del Conjunto del Regulador de Presión de Aire. (Evite apretar demasiado ambos extremos de la manguera para evitar desgaste prematuro).
   IS975: Ambas mangueras vienen preensambladas con adaptadores de desconexión rápida. Inserte el adaptador en los enchufes de desconexión rápida en la parte superior del compresor hasta que escuche y sienta que encajan en su lugar.

2. Enrosque el extremo pequeño de la(s) Manguera(s) de Aire firmemente en el aerógrafo.
   a. Nota: Si usa una marca de aerógrafo que no sea Iwata, use la opción adecuada del kit de adaptadores incluido. *Aunque no se garantiza que se ajusten a todas las marcas más allá de los Aerógrafos Iwata, se ha encontrado que se ajustan a la mayoría.*

3. Si usa el IS975SA, elija el enchufe internacional adecuado.

4. Enchufe el compresor en una toma de corriente con conexión a tierra que cumpla con todas las especificaciones del gobierno local. *Consulte la placa de identificación en la parte inferior del compresor para conocer los requisitos de potencia y voltaje.*
   a. Nota: No utilice con cables de extensión/múltiples.

5. Encienda el compresor presionando el Interruptor de Encendido/Apagado en la parte superior de la unidad.
   a. Nota: El motor se encenderá y apagará a medida que se agote el aire almacenado, funcionando para reponer el aire almacenado.

6. Ajuste la presión de aire levantando la(s) perilla(s) del regulador, girando a la presión deseada y luego empujando hacia abajo para bloquear en su lugar.
   a. Nota: Gire la perilla hacia "+" para aumentar, y hacia "-" para disminuir.

7. Mientras se utiliza la unidad, puede acumularse agua en el recipiente de plástico transparente del filtro de humedad. Libere el agua siguiendo las instrucciones de mantenimiento.
   a. Nota: En el primer uso, permita que funcione durante 5 minutos para asegurarse de que se libere aire comprimido y que no haya sonidos o vibraciones anormales.

REGULANDO LA PRESIÓN DE TRABAJO

1. Con su aerógrafo conectado, encienda el compresor y presione la palanca principal/disparador de su aerógrafo. La presión registrada en su manómetro representará la "Presión de Trabajo". Los resultados variarán según los requisitos de rendimiento de su aerógrafo. *Obtenga más información en Iwata-Airbrush.com*

2. Ajuste la presión de trabajo levantando la perilla del Regulador de Presión de Aire y presionando la palanca principal/disparador del aerógrafo. Mantenga presionada la palanca principal/disparador y gire la perilla del Regulador de Presión de Aire hacia + o –.

3. Una vez que haya ajustado la presión deseada, empuje la perilla del Regulador de Presión de Aire hacia abajo para bloquearla en su lugar.

FINALIZANDO UNA SESIÓN

1. Apague el compresor.
2. Libere el aire restante activando la palanca principal/disparador de su aerógrafo (teniendo cuidado con cualquier exceso de pintura).
3. Libere la humedad acumulada en la copa del filtro de humedad.
4. Drene el tanque del compresor de la humedad acumulada. La frecuencia con la que esto será necesario dependerá de la frecuencia de uso y de la humedad en el aire. (Sugerencia: drene el tanque después de cada uso para una vida útil óptima).

MANTENIMIENTO

CAMBIO DEL FILTRO DE ADMISIÓN DE AIRE

El filtro solo necesita ser cambiado si está significativamente sucio, al punto de alterar el flujo de aire hacia el compresor. Inspeccione el filtro de admisión de aire una vez por semana con un uso intensivo del compresor.

- Use su dedo para sacar la tapa de admisión de aire y el filtro de admisión de aire.
- Retire el filtro y reemplácelo según sea necesario (ISAF1 – paquete de 10).

LIBERACIÓN DE HUMEDAD ACUMULADA EN EL FILTRO DE HUMEDAD

- Presione una toalla de papel contra la válvula de drenaje de humedad ubicada en la parte inferior de la trampa de humedad.

Nota: Para un rendimiento óptimo y para evitar desgaste prematuro, vacíe al final de cada sesión.

IS975: DRENAJE DE HUMEDAD DEL TANQUE DE ALMACENAMIENTO DE AIRE

1. Apague el compresor.
2. Despresurice el tanque liberando el aire restante. El aire se puede liberar activando la palanca principal/disparador del aerógrafo o la válvula de seguridad.
3. Desenrosque la tuerca de la válvula de drenaje del tanque de aire ubicada en la parte posterior del tanque de almacenamiento de aire.
4. Incline el compresor hacia atrás y deje que drene.
5. Cuando haya terminado de drenar, coloque el compresor en posición vertical.
6. Vuelva a enroscar la tuerca en la válvula de drenaje del tanque de aire.

EL COMPRESOR SE ENCIENDE Y APAGA MIENTRAS EL AERÓGRAFO NO ESTÁ ROCIANDO AIRE

El compresor tiene una fuga de aire. Cuando esto ocurra:

1. Rocíe todas las conexiones con una solución de agua y jabón. Las burbujas resultantes indican una fuga de aire.

2. Apriete las conexiones.

3. Si las burbujas no se detienen, intente envolver las roscas con cinta selladora (máximo 3 vueltas) o aplique cera de abejas en las roscas. Ambos métodos proporcionan un sello hermético.

4. Si la fuga de aire está en el medio de una manguera de aire, será necesario reemplazar la manguera.

EL COMPRESOR SE APAGA REPENTINAMENTE

El interruptor de sobrecarga térmica apagará su compresor antes de que se sobrecaliente. El interruptor se reiniciará automáticamente cuando la unidad se enfríe.

PARA CUALQUIER OTRO PROBLEMA O INCONVENIENTE

Encuentre un centro de servicio/reparación local en la página de contacto al inicio del manual.

GARANTÍA

Todos los compresores Iwata están garantizados contra todos los defectos de fabricación de material y mano de obra por un período de UN año a partir de la fecha de compra*. Esta garantía no cubre los filtros de admisión de aire, ya que se requiere el reemplazo periódico de estas partes debido al desgaste normal. Cualquier pieza o material que sea o se vuelva defectuoso de tal manera que no se pueda usar dentro de este período será reparado o reemplazado. Esta garantía no cubre daños causados por negligencia o un compresor que haya sido alterado o maltratado de alguna manera.

Llame o envíe un correo electrónico a su oficina local de ANEST IWATA, que se muestra en la página de contacto al inicio del manual, antes de devolver un compresor para los procedimientos adecuados relacionados con las reparaciones bajo garantía. Cualquier material que se envíe a ANEST IWATA sin autorización previa no será aceptado.

- ANEST IWATA ofrece soporte técnico por teléfono sin cargo. Encuentre su centro de servicio/reparación local en la página de contacto al inicio del manual. El soporte telefónico incluye información general de uso, consejos de limpieza y solución de problemas.

- NOTA: El servicio de garantía solo se proporcionará en centros de servicio autorizados de ANEST IWATA. Consulte la página de contacto al inicio del manual para localizar un centro de servicio cercano para obtener información adicional.

Debe pagar todos los cargos por envío/transporte de su compresor Iwata hacia/desde estas instalaciones de servicio.

ANEST Iwata-Medea, Inc. no será responsable por daños a personas o propiedad, pérdida comercial o cualquier otro daño incidental o consecuente causado por un compresor defectuoso. Sin embargo, algunos estados no permiten la exclusión o limitación de daños incidentales o consecuentes, por lo que las limitaciones anteriores pueden no aplicarse en su caso.

Todas las garantías implícitas, incluidas cualquier garantía de comerciabilidad o adecuación, están limitadas a la duración de esta garantía escrita. Sin embargo, algunos estados no permiten limitaciones sobre la duración de una garantía implícita, por lo que la limitación anterior puede no aplicarse en su caso.

* Se requiere prueba de compra (recibo de venta) de un distribuidor autorizado para cualquier y todas las reclamaciones de garantía.

Genuine Iwata

iwata

IS875
IS875AU IS875DE
IS875UK IS876JP

IS925
IS925AU IS925DE
IS925SH
IS925UK IS925JP

IS975
IS975AU/SH
IS975DE IS975SA
IS975UK
IS976MB AIJ

MANUEL D'INSTRUCTIONS

BESOIN D'ASSISTANCE?

Si vous rencontrez un problème avec ce produit, prenez contact avec votre représentant ANEST Iwata local avant de vous rendre dans votre point d'achat.

ANEST IWATA AUSTRALIA PTY LTD.
Mt. Druitt, NSW
+61-(02)-9853-2000
www.anest-iwata.com.au

ANEST IWATA CORPORATION
Yokohama, Japan
+81-(0)45-591-1111
www.anest-iwata.co.jp

ANEST IWATA (U.K.) LTD.
Neots Cambs, England
+44-(0)1480-405419
www.anest-iwata.co.uk

ANEST IWATA-MEDEA, INC.
Portland, Oregon U.S.A.
+1-503-253-7308 (M-F)
iwata.support@iwata-medea.com
www.iwata-airbrush.com

ANEST IWATA MOTHERSON LTD.
Uttar Pradesh, India
+91-(0)120-4600500 / 14 / 17
www.anest-iwata.co.jp

ANEST IWATA RUS LLC
Moscow, Russia
+7-495-938-77-28
www.anestiwata.ru

ANEST IWATA SHANGHAI
Shanghai, China
+86-(0)21-6407-9713 / 15 / 16
www.anest-iwata-sh.com

ANEST IWATA SOUTH AFRICA (PTY) LTD.
Johannesburg, Republic of South Africa
+27-11-463-2169/2265/2223
www.anest-iwata.co.za

ANEST IWATA SOUTH-EAST ASIA CO., LTD.
Bangkok, Thailand
+66-(0)-2643-2870
www.anest-iwatasoutheastasia.com

ANEST IWATA STRATEGIC CENTER
Cardano al Campo, Italy
+39-0331-733120
www.anest-iwataeu.com

CENTURY TRADING CO., LTD.
Seoul, Korea
82-2-2163-0300
www.centrading.co.kr

CREATEX HANDELS-GmbH
Kaltenkirchen, Germany
+49 (0) 4191 88277
info@createx.de
www.Createx.de

Avant l'utilisation, lisez ce manuel car il contient des avertissements et des mises en garde importants pour une utilisation en toute sécurité.

Conservez-le dans un endroit pratique pour une lecture immédiate et future.

INSPECTER LE PRODUIT/LES ACCESSOIRES

• Vérifiez que le nom du modèle est conforme à la commande, avec la tension appropriée pour votre région.

REMARQUE : L'étiquette du modèle/de la tension/du numéro de série se trouve le plus souvent sur le dessous du compresseur.

• Vérifiez que le compresseur et tous les accessoires inclus sont exempts de défauts ou de dommages.

REMARQUE : Consultez les pages suivantes pour les articles inclus avec votre compresseur.

⚠ AVERTISSEMENT

• Recommandé uniquement pour l'application avec un aérographe.

• Non recommandé pour une utilisation en extérieur.

REMARQUE : L'unité n'est pas conçue pour entrer en contact avec de l'eau car cela peut provoquer un court-circuit/un incendie ou des blessures. Pendant les périodes de température plus sèches, le compresseur peut aspirer de la poussière ou d'autres particules, ce qui peut interférer avec son bon fonctionnement ou sa durée de vie.

• Ne pas utiliser avec des équipements respiratoires et/ou de maintien de la vie.

• Utiliser à des températures comprises entre 32º-104ºF (0º-40ºC) pendant le fonctionnement.

REMARQUE : En dehors de ces températures spécifiées, les composants peuvent geler ou subir une usure/dommage prématuré, ce qui réduit la durée de vie du produit.

• Utilisez une prise correctement mise à la terre.

REMARQUE : L'utilisation de prises non mises à la terre pourrait entraîner un choc électrique ou un incendie.

• Éteignez l'unité et débranchez la prise de la source électrique avant d'effectuer l'entretien ou le dépannage pour éviter les blessures.

• Ne pas utiliser pour comprimer des gaz autres que l'air.

⚠ ATTENTION

- Travaillez toujours dans des zones bien ventilées, loin des fluides et vapeurs volatiles ou inflammables.
- Arrêtez immédiatement l'opération si vous entendez des sons ou des vibrations anormales, tels que des cliquetis.
- Le compresseur peut devenir chaud lors d'une utilisation prolongée. Évitez de le faire fonctionner en continu sans pause pendant plus de 40 minutes à la fois. Soyez prudent lors de la manipulation du compresseur à ce moment-là.
- Le moteur est protégé thermiquement et s'éteint automatiquement en cas de surchauffe. Si cela se produit, éteignez le compresseur et attendez que l'unité ait refroidi avant de redémarrer.
- NE PLACEZ PAS le compresseur d'air entre vous et votre zone de travail ou directement sous une zone en cours de pulvérisation. Cela pourrait permettre à la surpulvérisation de pénétrer dans l'admission d'air du compresseur, causant des dommages internes à l'unité.

  REMARQUE : L'utilisation suggérée d'un filtre à air est fortement recommandée pour minimiser l'admission de surpulvérisation, d'humidité, de poussière, etc. Cela minimise les interférences potentielles avec le bon fonctionnement du compresseur.

NOTE SUR L'HUMIDITÉ

Lors d'une utilisation prolongée, l'unité peut chauffer et expulser de l'humidité. Pour prévenir cela, utilisez le filtre à humidité Iwata Pistol-Grip (FA450) vendu séparément.

Pendant les periodes de forte humidite, de la condensation peut s'accumuler et rester dans le(s) tuyau(x). Retirez le(s) tuyau(x) a la fin de la seance et suspendez-le(s) pendant la nuit pour permettre de vidanger/secher l'exces d'humidite.

Note : La frequence a laquelle vous aurez besoin de ce filtre variera en fonction de l'humidite et de la duree d'utilisation.

IS875 / IS876 SMART JET PRO — INSTRUCTIONS D'ASSEMBLAGE

Déballez le compresseur et tous les composants :
- Compresseur Iwata Smart Jet Pro (IS875/IS876)
- 1 x Tuyau d'air en vinyle (DTI10)
- Adaptateurs de tuyau d'air pour utilisation avec les aérographes Badger, Aztec et Paasche (J003)
- Filtre d'admission d'air de rechange
- Manuel d'instructions d'utilisation

AVERTISSEMENT DE TENSION - LISEZ ATTENTIVEMENT -

Si vous avez acheté le compresseur dans le pays où vous allez l'utiliser, il est complètement prêt à l'emploi. Si vous transférez le compresseur dans un autre pays avec une tension différente, vous aurez besoin d'un adaptateur de prise et du convertisseur de puissance approprié, bien que cela ne soit pas recommandé.

ATTENTION : L'utilisation d'un adaptateur de prise et d'un convertisseur de puissance peut entraîner une surchauffe de l'unité. Tous les problèmes résultant de l'utilisation d'un adaptateur de prise et/ou d'un convertisseur de puissance ne sont pas couverts par la garantie ANEST Iwata-Medea.

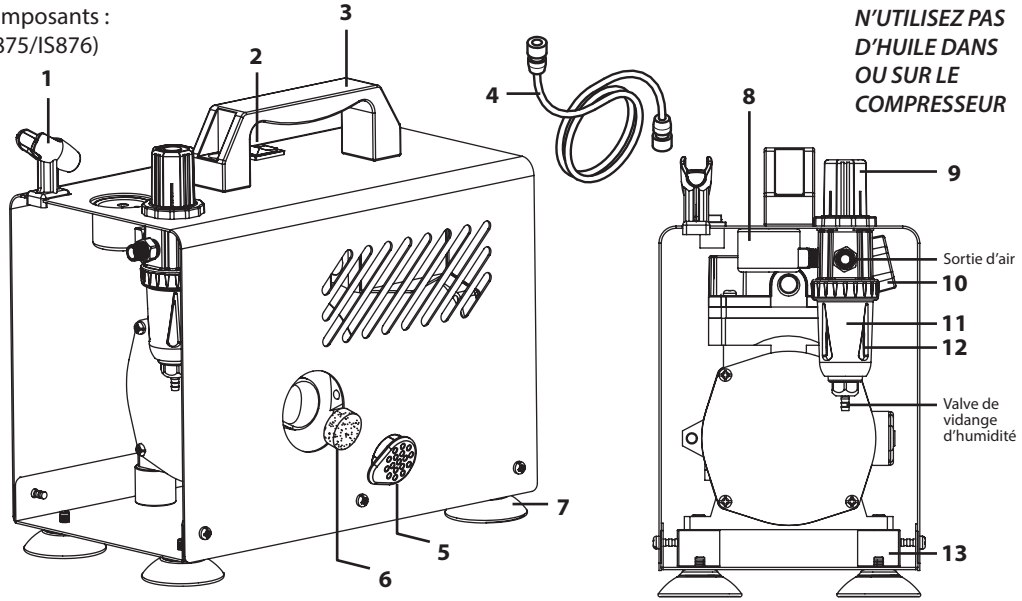

N'UTILISEZ PAS D'HUILE DANS OU SUR LE COMPRESSEUR

Numéro de pièce	ID prodotto	Description	Numéro de pièce	ID prodotto	Description
1	ISAH1	Support d'aérographe	9	ISRT1	Régulateur de pression d'air
2	ISOS1	Interrupteur marche/arrêt	10	ISPS1	Interrupteur de pression à arrêt automatique
3	ISCH1	Poignée de transport	11	ISMF1	Filtre du piège à humidité
4	DTI10	Tuyau d'air	12	ISMTG2	Gobelet du piège à humidité
5	ISIC1	Capuchon du filtre d'admission d'air	13	ISIM1	Support de compresseur
6	ISAF1	Filtre d'admission d'air		ISTH1	Tuyau d'alimentation en air (130mm | Non illustré)
7	ISFT3	Pied de compresseur		ISOR2	Joint torique du régulateur (Haut | Non illustré)
8	ISPG2	Manomètre de pression d'air		ISOR1	Joint torique du régulateur (Bas | Non illustré)

IS925 POWER JET LITE — INSTRUCTIONS D'ASSEMBLAGE

Déballez le compresseur et tous les composants :
- Compresseur Iwata Power Jet Lite (IS925)
- 1 x Tuyau d'air en vinyle (DTI10)
- Adaptateurs de tuyau d'air pour utilisation avec les aérographes Badger, Aztec et Paasche (J003)
- Filtre d'admission d'air de rechange
- Manuel d'instructions d'utilisation

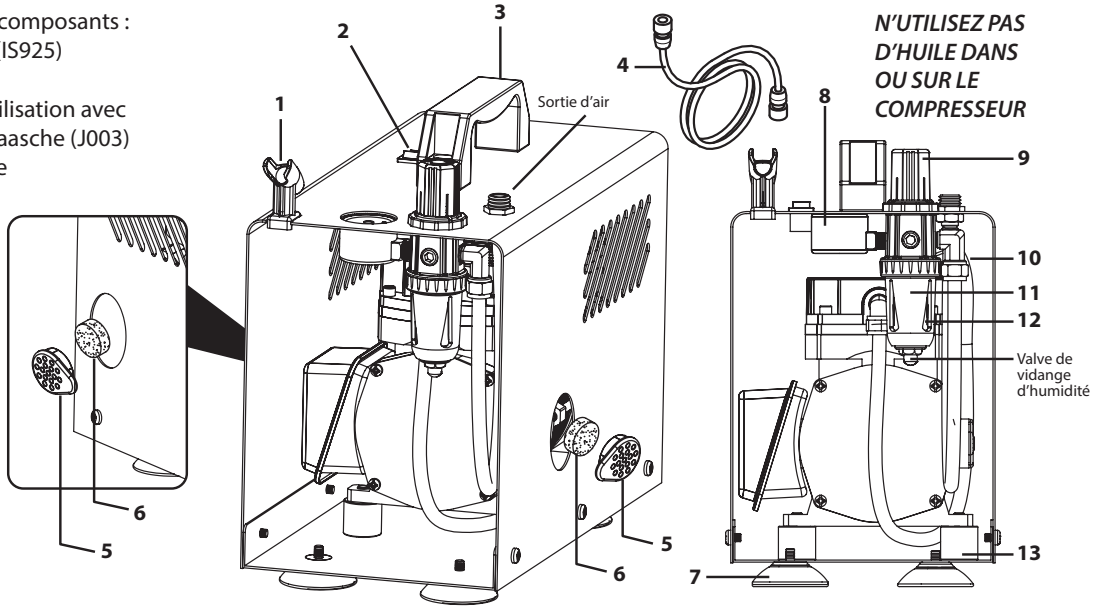

AVERTISSEMENT DE TENSION - LISEZ ATTENTIVEMENT -

Si vous avez acheté le compresseur dans le pays où vous allez l'utiliser, il est complètement prêt à l'emploi. Si vous transférez le compresseur dans un autre pays avec une tension différente, vous aurez besoin d'un adaptateur de prise et du convertisseur de puissance approprié, bien que cela ne soit pas recommandé.

ATTENTION : L'utilisation d'un adaptateur de prise et d'un convertisseur de puissance peut entraîner une surchauffe de l'unité. Tous les problèmes résultant de l'utilisation d'un adaptateur de prise et/ou d'un convertisseur de puissance ne sont pas couverts par la garantie ANEST Iwata-Medea.

Numéro de pièce	ID prodotto	Description	Numéro de pièce	ID prodotto	Description
1	ISAH1	Support d'aérographe	9	ISRT1	Régulateur de pression d'air
2	ISOS2	Interrupteur marche/arrêt	10	ISPS1	Interrupteur de pression à arrêt automatique
3	ISCH1	Poignée de transport	11	ISMF1	Filtre du piège à humidité
4	DTI10	Tuyau d'air	12	ISMTG2	Gobelet du piège à humidité
5	ISIC1	Capuchon d'admission d'air	13	ISIM1	Support de compresseur
6	ISAF1	Filtre d'admission d'air		ISTH1	Tuyau d'alimentation en air (130mm | Non illustré)
7	ISFT3	Pied de compresseur		ISOR2	Joint torique du régulateur (Haut | Non illustré)
8	ISPG2(JP)	Manomètre de pression d'air		ISOR1	Joint torique du régulateur (Bas | Non illustré)

IS975 POWER JET PRO — INSTRUCTIONS D'ASSEMBLAGE

Déballez le compresseur et tous les composants :
- Compresseur Iwata Power Jet Pro (IS975)
- 2 x Tuyaux d'air en vinyle en spirale (CTI10) avec adaptateurs à déconnexion rapide attachés (AS12007)
- Adaptateurs de tuyau d'air pour utilisation avec les aérographes Badger, Aztec et Paasche (J003)
- Filtre d'admission d'air de rechange
- Adaptateurs internationaux (IS975SA uniquement)
- Manuel d'instructions d'utilisation

AVERTISSEMENT DE TENSION
- LISEZ ATTENTIVEMENT -

Si vous avez acheté le compresseur dans le pays où vous allez l'utiliser, il est complètement prêt à l'emploi. Si vous transférez le compresseur dans un autre pays avec une tension différente, vous aurez besoin d'un adaptateur de prise et du convertisseur de puissance approprié, bien que cela ne soit pas recommandé.

ATTENTION : L'utilisation d'un adaptateur de prise et d'un convertisseur de puissance peut entraîner une surchauffe de l'unité. Tous les problèmes résultant de l'utilisation d'un adaptateur de prise et/ou d'un convertisseur de puissance ne sont pas couverts par la garantie ANEST Iwata-Medea.

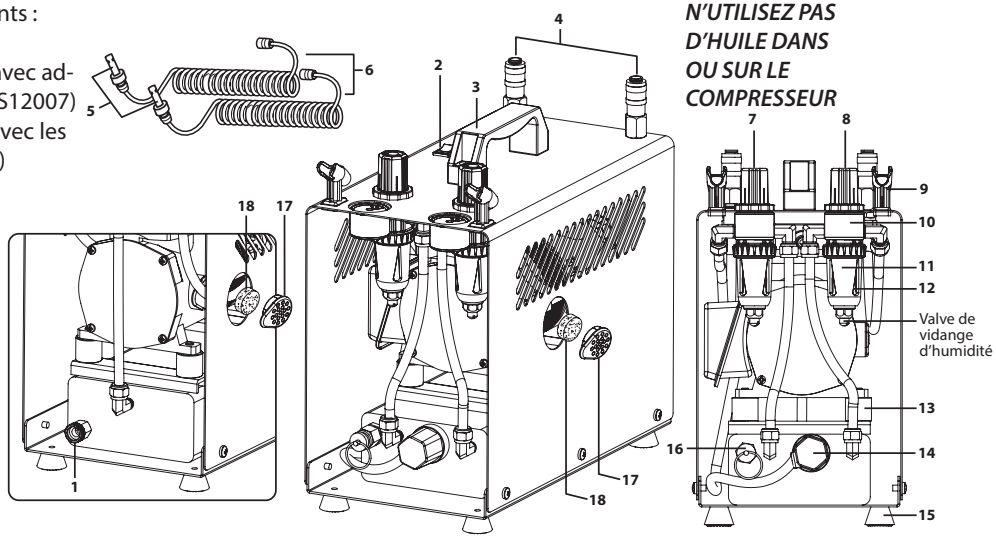

Numéro de pièce	ID prodotto	Description	Numéro de pièce	ID prodotto	Description
1	ISDV2	Valve de vidange du réservoir d'air	12	ISMTG2	Gobelet du piège à humidité
2	ISOS2	Interrupteur marche/arrêt	13	ISIM1	Support de compresseur
3	ISCH1	Poignée de transport	14	ISPS4	Interrupteur de pression à arrêt automatique
4	AS12009	Déconnexion rapide (Femelle)	15	ISFT4	Pied de compresseur
5	AS12007	Déconnexion rapide (Mâle)	16	ISSV1	Valve de décharge de sécurité
6	CTI10	Tuyau d'air en spirale (AS12007 non inclus)	17	ISIC1	Capuchon d'admission d'air
7	ISRT4	Régulateur de pression d'air (Gauche)	18	ISAF1	Filtres d'admission d'air
8	ISRT5	Régulateur de pression d'air (Droite)		AS12008	Déconnexion rapide (ensemble | Non illustré)
9	ISAH1	Support d'aérographe		ISOR2	Joint torique du régulateur (Haut | Non illustré)
10	ISPG2	Manomètre de pression d'air		ISOR1	Joint torique du régulateur (Bas | Non illustré)
11	ISMF1	Filtre du piège à humidité			

DÉMARRAGE

1. Vissez fermement l'extrémité large du tuyau d'air sur la sortie d'air de l'ensemble régulateur de pression. (Évitez de trop serrer les deux extrémités du tuyau pour éviter une usure prématurée.)

   IS975 : Les deux tuyaux sont préassemblés avec des adaptateurs à déconnexion rapide. Poussez l'adaptateur dans les prises à déconnexion rapide situées sur le dessus du compresseur jusqu'à ce que vous entendiez et sentiez un clic.

2. Vissez fermement l'extrémité petite du ou des tuyaux d'air à l'aérographe.

   a. Note : Si vous utilisez une marque d'aérographe autre que Iwata, utilisez l'option appropriée du kit d'adaptateurs inclus. *Bien qu'ils ne soient pas garantis pour s'adapter à toutes les marques autres que les aérographes Iwata, ils s'adaptent à la plupart d'entre eux.*

3. Si vous utilisez l'IS975SA, choisissez la prise internationale appropriée.

4. Branchez le compresseur dans une prise murale mise à la terre qui répond à toutes les spécifications gouvernementales locales. *Veuillez vous référer à la plaque signalétique en bas du compresseur pour les exigences de puissance et de tension.*

   a. Note : Ne pas utiliser avec des rallonges ou des multiprises.

5. Allumez le compresseur en appuyant sur l'interrupteur marche/arrêt situé sur le dessus de l'unité.

   a. Note : Le moteur s'allumera et s'éteindra au fur et à mesure que l'air stocké se décharge, fonctionnant pour reconstituer l'air stocké.

6. Réglez la pression de l'air en tirant vers le haut sur le(s) bouton(s) du régulateur, en tournant à la pression désirée, puis en appuyant vers le bas pour verrouiller en place.

   a. Note : Tournez le bouton vers "+" pour augmenter, "-" pour diminuer.

7. Pendant l'utilisation de l'unité, de l'eau peut s'accumuler dans le bol en plastique transparent du filtre à humidité. Libérez l'eau en suivant les instructions de maintenance.

   a. Note : Lors de la première utilisation, laissez fonctionner pendant 5 minutes pour vous assurer que l'air comprimé est libéré et qu'aucun bruit ou vibration anormal n'est présent.

RÉGLAGE DE LA PRESSION DE TRAVAIL

1. Avec votre aérographe connecté, allumez le compresseur et appuyez sur le levier principal/la détente de votre aérographe. La pression maintenant enregistrée sur votre manomètre représentera la "pression de travail". Les résultats varient en fonction des exigences de performance de votre aérographe. *En savoir plus sur Iwata-Airbrush.com*

2. Ajustez la pression de travail en tirant vers le haut sur le bouton du régulateur de pression d'air et en appuyant sur le levier principal/la détente de l'aérographe. Maintenez le levier principal/la détente enfoncé, et tournez le bouton du régulateur de pression d'air vers "+" ou "–".

3. Une fois la pression désirée réglée, poussez le bouton du régulateur de pression d'air vers le bas pour verrouiller en place.

FIN D'UNE SESSION

1. Éteignez le compresseur.
2. Libérez l'air restant en appuyant sur le levier principal/la détente de votre aérographe (en faisant attention à tout excès de peinture).
3. Libérez l'humidité accumulée dans le gobelet du piège à humidité.
4. Videz le réservoir du compresseur de l'humidité accumulée. La fréquence de cette opération dépendra de l'utilisation et du taux d'humidité dans l'air. (Suggestion : videz le réservoir après chaque utilisation pour une durée de vie optimale.)

ENTRETIEN

CHANGEMENT DU FILTRE D'ADMISSION D'AIR

Le filtre ne doit être changé que s'il est suffisamment sale pour altérer le flux d'air dans le compresseur. Inspectez le filtre d'admission d'air une fois par semaine en cas d'utilisation intensive du compresseur.

- Utilisez votre doigt pour retirer le capuchon d'admission d'air et le filtre d'admission d'air.
- Retirez le filtre et remplacez-le si nécessaire (ISAF1 – pack de 10).

LIBÉRATION DE L'HUMIDITÉ ACCUMULÉE DANS LE FILTRE À HUMIDITÉ

Appuyez une serviette en papier contre la valve de vidange d'humidité située au bas du piège à humidité.

Note : Pour des performances optimales et pour éviter une usure prématurée, videz à la fin de chaque session.

IS975 : VIDANGE DE L'HUMIDITÉ DU RÉSERVOIR D'AIR

1. Éteignez le compresseur.
2. Dépressurisez le réservoir en libérant l'air restant. L'air peut être libéré en appuyant sur le levier principal/la détente de l'aérographe ou via la valve de sécurité.
3. Dévissez l'écrou de la valve de vidange du réservoir d'air située à l'arrière du réservoir.
4. Inclinez le compresseur vers l'arrière et laissez-le se vider.
5. Une fois la vidange terminée, redressez le compresseur.
6. Revissez l'écrou dans la valve de vidange du réservoir d'air.

LE COMPRESSEUR S'ALLUME ET S'ÉTEINT ALORS QUE L'AÉROGRAPHE NE PULVÉRISE PAS D'AIR

Le compresseur présente une fuite d'air. Dans ce cas :

1. Pulvérisez toutes les connexions avec une solution d'eau savonneuse. Les bulles résultantes indiquent une fuite d'air.

2. Serrez les connexions.

3. Si les bulles persistent, essayez d'envelopper les filetages avec du ruban d'étanchéité (maximum 3 tours seulement) ou d'appliquer de la cire d'abeille sur les filetages. Ces deux méthodes assurent une étanchéité à l'air.

4. Si la fuite d'air se situe au milieu d'un tuyau d'air, il faudra remplacer le tuyau.

LE COMPRESSEUR S'ÉTEINT BRUSQUEMENT

L'interrupteur de surcharge thermique éteindra votre compresseur avant qu'il ne surchauffe. L'interrupteur se réinitialisera automatiquement lorsque l'unité refroidira.

POUR TOUT AUTRE PROBLÈME OU SOUCI

Trouvez un centre de service/réparation local répertorié sur la page de contact au début du manuel.

GARANTIE

Tous les compresseurs Iwata sont garantis contre tous les défauts de fabrication des matériaux et de fabrication ou de main-d'œuvre pendant une période d'UNE année à compter de la date d'achat*. Cette garantie ne couvre pas les filtres d'admission d'air, car le remplacement périodique de ces pièces est REQUIS en raison de l'usure normale. Toute pièce ou matériau défectueux qui devient inutilisable pendant cette période sera réparé ou remplacé. Cette garantie ne couvre pas les dommages causés par la négligence ou un compresseur qui a été modifié ou maltraité de quelque manière que ce soit.

Avant de retourner un compresseur pour réparation sous garantie, appelez ou envoyez un courriel à votre bureau ANEST IWATA local indiqué sur la page de contact au début du manuel pour connaître les procédures appropriées. Tout matériel expédié à ANEST IWATA sans autorisation préalable ne sera pas accepté.

- ANEST IWATA offre un support technique par téléphone gratuitement. Trouvez votre centre de service/réparation local sur la page de contact au début du manuel. L'assistance téléphonique comprend des informations générales d'utilisation, des conseils de nettoyage et des solutions de dépannage.

- NOTE : Le service de garantie sera fourni uniquement dans les centres de service autorisés ANEST IWATA. Reportez-vous à la page de contact au début du manuel pour localiser un centre de service près de chez vous pour plus d'informations.

Vous devez payer tous les frais d'expédition/transport de votre compresseur Iwata vers/depuis ces installations de service.

ANEST Iwata-Medea, Inc. ne sera pas responsable des dommages aux personnes ou aux biens, des pertes commerciales ou de tout autre dommage accessoire ou consécutif causé par un compresseur défectueux. Cependant, certains États ne permettent pas l'exclusion ou la limitation des dommages accessoires ou consécutifs, de sorte que les limitations ci-dessus peuvent ne pas s'appliquer à vous.

Toutes les garanties implicites, y compris toute garantie de qualité marchande ou d'adéquation à un usage particulier, sont limitées à la durée de cette garantie écrite. Cependant, certains États ne permettent pas de limitations sur la durée d'une garantie implicite, de sorte que la limitation ci-dessus peut ne pas s'appliquer à vous.

* Une preuve d'achat (reçu de vente) d'un revendeur autorisé est requise pour toute réclamation au titre de la garantie.

Genuine Iwata

iwata

by ANEST IWATA

IS875
IS875AU IS875DE
IS875UK IS876JP

IS925
IS925AU IS925DE
IS925SH
IS925UK IS925JP

IS975
IS975AU/SH
IS975DE IS975SA
IS975UK
IS976MB AIJ

BEDIENUNGSANLEITUNG

BRAUCHEN SIE UNTERSTÜTZUNG?

Wenn Sie Probleme oder Fragen zum Garantieservice haben, wenden Sie sich an Ihren örtlichen ANEST IWATA-Partner, bevor Sie das Gerät zum Händler zurückbringen.

ANEST IWATA AUSTRALIA PTY LTD.
Mt. Druitt, NSW
+61-(02)-9853-2000
www.anest-iwata.com.au

ANEST IWATA CORPORATION
Yokohama, Japan
+81-(0)45-591-1111
www.anest-iwata.co.jp

ANEST IWATA (U.K.) LTD.
Neots Cambs, England
+44-(0)1480-405419
www.anest-iwata.co.uk

ANEST IWATA-MEDEA, INC.
Portland, Oregon U.S.A.
+1-503-253-7308 (M-F)
iwata.support@iwata-medea.com
www.iwata-airbrush.com

ANEST IWATA MOTHERSON LTD.
Uttar Pradesh, India
+91-(0)120-4600500 / 14 / 17
www.anest-iwata.co.jp

ANEST IWATA RUS LLC
Moscow, Russia
+7-495-938-77-28
www.anestiwata.ru

ANEST IWATA SHANGHAI
Shanghai, China
+86-(0)21-6407-9713 / 15 / 16
www.anest-iwata-sh.com

ANEST IWATA SOUTH AFRICA (PTY) LTD.
Johannesburg, Republic of South Africa
+27-11-463-2169/2265/2223
www.anest-iwata.co.za

ANEST IWATA SOUTH-EAST ASIA CO., LTD.
Bangkok, Thailand
+66-(0)-2643-2870
www.anest-iwatasoutheastasia.com

ANEST IWATA STRATEGIC CENTER
Cardano al Campo, Italy
+39-0331-733120
www.anest-iwataeu.com

CENTURY TRADING CO., LTD.
Seoul, Korea
82-2-2163-0300
www.centrading.co.kr

CREATEX HANDELS-GmbH
Kaltenkirchen, Germany
+49 (0) 4191 88277
info@createx.de
www.Createx.de

Lesen Sie vor dem Betrieb dieses Handbuch, da es wichtige Warnungen und Vorsichtsmaßnahmen für einen sicheren Betrieb enthält.

Bewahren Sie es an einem sicheren Ort auf.

PRODUKT/ZUBEHÖR PRÜFEN

• Überprüfen Sie, ob der Modellname wie bestellt ist, mit der richtigen Spannung für Ihre Region.

HINWEIS: Modell-/Spannungs-/Seriennummernetikett befindet sich am häufigsten auf der Unterseite des Kompressors.

• Überprüfen Sie, ob der Kompressor und alle mitgelieferten Zubehörteile frei von Mängeln oder Schäden sind.

HINWEIS: Beziehen Sie sich auf die folgenden Seiten für die Artikel, die mit Ihrem Kompressor geliefert wurden.

⚠ WARNUNG

• Nur für die Anwendung mit Airbrush empfohlen.

• Nicht für den Außeneinsatz empfohlen.

HINWEIS: Gerät ist nicht für den Kontakt mit Wasser ausgelegt, da dies einen Kurzschluss/Brand oder Verletzungen verursachen kann. Bei trockenen Bedingungen kann der Kompressor Staub oder andere Partikel aufnehmen, die den ordnungsgemäßen Betrieb oder die Lebensdauer beeinträchtigen.

• Nicht für den Einsatz mit Atemschutz- und/oder lebenserhaltenden Geräten vorgesehen.

• Bei Temperaturen zwischen 0-40 ºC (32-104 ºF) während des Betriebs verwenden.

HINWEIS: Außerhalb dieser spezifizierten Temperaturen können Komponenten einfrieren oder frühzeitig verschleißen/beschädigt werden, was zu einer kürzeren Lebensdauer des Produkts führt.

• Verwenden Sie eine ordnungsgemäß geerdete Steckdose.

HINWEIS: Die Verwendung von nicht geerdeten Steckdosen kann zu einem elektrischen Schlag oder Feuer führen.

• Schalten Sie das Gerät aus und ziehen Sie den Netzstecker aus der Stromquelle, bevor Sie Wartungsarbeiten oder Fehlerbehebungen durchführen, um Verletzungen zu vermeiden.

• Nicht zur Kompression von Gasen außer Luft verwenden.

⚠ VORSICHT

- Arbeiten Sie immer in gut belüfteten Bereichen fern von flüchtigen oder brennbaren Flüssigkeiten und Dämpfen.
- Stoppen Sie den Betrieb sofort, wenn Sie ungewöhnliche Geräusche oder Vibrationen wie Klappern hören.
- Der Kompressor kann bei langanhaltender Nutzung heiß werden. Vermeiden Sie es, ihn länger als 40 Minuten am Stück laufen zu lassen. Seien Sie vorsichtig beim Umgang mit dem Kompressor zu dieser Zeit.
- Der Motor ist thermisch geschützt und schaltet sich automatisch ab, wenn er überhitzt ist. Wenn dies eintritt, schalten Sie den Kompressor aus und warten Sie, bis die Einheit abgekühlt ist, bevor Sie ihn neu starten.
- Stellen Sie den Luftkompressor NICHT zwischen sich und Ihren Arbeitsbereich oder direkt unter einen besprühten Bereich. Dies könnte dazu führen, dass Overspray in den Lufteinlass des Kompressors gelangt und interne Schäden an der Einheit verursacht.

HINWEIS: Die Verwendung eines Luftfilters wird dringend empfohlen, um die Aufnahme von Overspray, Feuchtigkeit, Staub usw. zu minimieren. Dies minimiert mögliche Beeinträchtigungen des ordnungsgemäßen Kompressorbetriebs.

HINWEIS ZUR FEUCHTIGKEIT

Bei längerem Gebrauch kann es vorkommen, dass das Gerät warm wird und Feuchtigkeit abgibt. Um dies zu verhindern, verwenden Sie den Iwata Pistolengriff-Feuchtigkeitsfilter (FA450), der separat verkauft wird.

Bei besonders feuchten Bedingungen kann Kondensation entstehen und sich in den Schlauchen ansammeln. Entfernen Sie die Luftschlauche am Ende jeder Sitzung und hangen Sie sie uber Nacht auf, um uberschussige Feuchtigkeit ablaufen zu lassen und zu trocknen.

Hinweis: Wie oft Sie dies benotigen, hangt von der Luftfeuchtigkeit und der Nutzungsdauer ab.

IS875 / IS876 SMART JET PRO — MONTAGEANLEITUNG

Packen Sie den Kompressor und alle Komponenten aus:
- Iwata Smart Jet Pro Kompressor (IS875/IS876)
- 1 x Vinyl-Luftschlauch (DTI10)
- Luftschlauchadapter für die Verwendung mit Badger, Aztec und Paasche Airbrushes (J003)
- Ersatz-Lufteinlassfilter
- Betriebsanleitung

VORSICHT BEI SPANNUNG - SORGFÄLTIG LESEN -

Wenn Sie den Kompressor in dem Land gekauft haben, in dem Sie ihn verwenden werden, ist er vollständig einsatzbereit. Wenn Sie den Kompressor in ein anderes Land mit einer anderen Spannung überführen möchten, benötigen Sie einen Steckdosenadapter und den entsprechenden Spannungswandler, obwohl dies nicht empfohlen wird.

WARNUNG: Die Verwendung eines Steckdosenadapters und eines Spannungswandlers kann dazu führen, dass die Einheit überhitzt. Jegliche Probleme, die aus der Verwendung eines Stromadapters und/oder eines Spannungswandlers resultieren, fallen nicht unter die Garantie von ANEST Iwata-Medea.

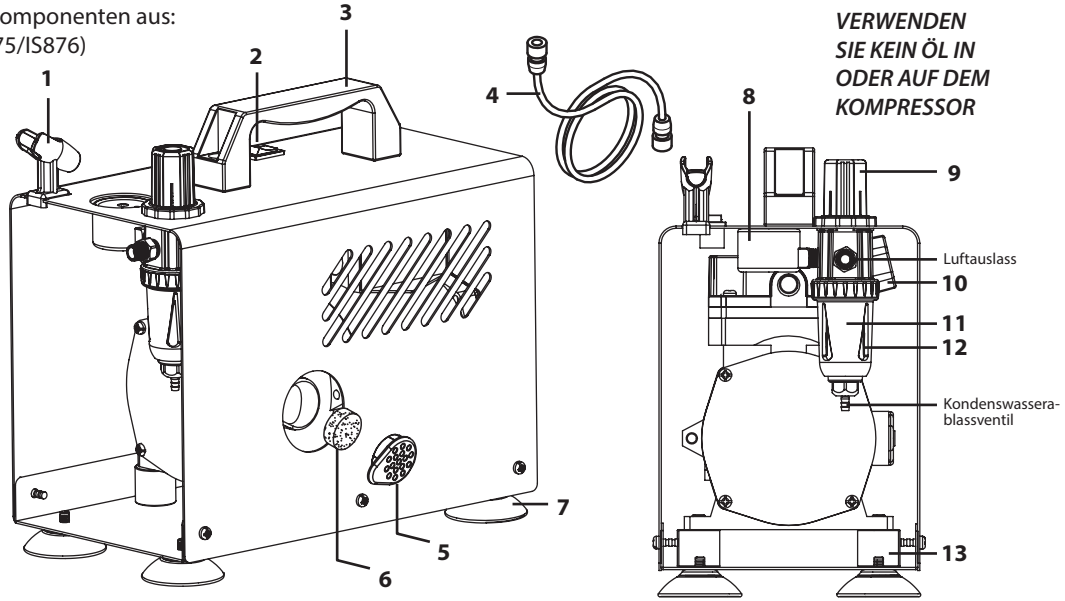

VERWENDEN SIE KEIN ÖL IN ODER AUF DEM KOMPRESSOR

Teile-nummer	Artikel-ID	Beschreibung	Teile-nummer	Artikel-ID	Beschreibung
1	ISAH1	Airbrush-Halter	9	ISRT1	Luftdruckregler
2	ISOS1	Ein-/Ausschalter	10	ISPS1	Automatischer Stopp-Druckschalter
3	ISCH1	Tragegriff	11	ISMF1	Kondenswasserfilter
4	DTI10	Luftschlauch	12	ISMTG2	Kondenswasserbecher
5	ISIC1	Kappe des Lufteinlassfilters	13	ISIM1	Kompressormontage
6	ISAF1	Lufteinlassfilter		ISTH1	Luftzufuhrschlauch (130mm | Nicht abgebildet)
7	ISFT3	Kompressorfuß		ISOR2	Regler-O-Ring (oben | Nicht abgebildet)
8	ISPG2	Luftdruckmesser		ISOR1	Regler-O-Ring (unten | Nicht abgebildet)

IS925 POWER JET LITE — MONTAGEANLEITUNG

Packen Sie den Kompressor und alle Komponenten aus:
- Iwata Power Jet Lite Kompressor (IS925)
- 1 x Vinyl-Luftschlauch (DTI10)
- Luftschlauchadapter für die Verwendung mit Badger, Aztec und Paasche Airbrushes (J003)
- Ersatz-Lufteinlassfilter
- Betriebsanleitung

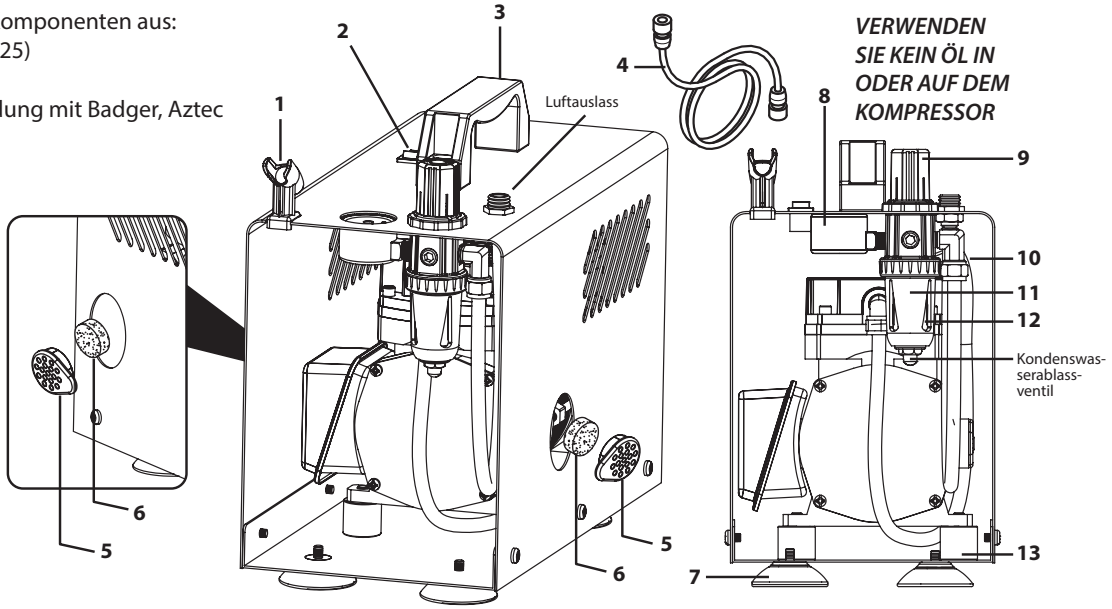

VERWENDEN SIE KEIN ÖL IN ODER AUF DEM KOMPRESSOR

VORSICHT BEI SPANNUNG - SORGFÄLTIG LESEN -

Wenn Sie den Kompressor in dem Land gekauft haben, in dem Sie ihn verwenden werden, ist er vollständig einsatzbereit. Wenn Sie den Kompressor in ein anderes Land mit einer anderen Spannung überführen möchten, benötigen Sie einen Steckdosenadapter und den entsprechenden Spannungswandler, obwohl dies nicht empfohlen wird.

WARNUNG: Die Verwendung eines Steckdosenadapters und eines Spannungswandlers kann dazu führen, dass die Einheit überhitzt. Jegliche Probleme, die aus der Verwendung eines Stromadapters und/oder eines Spannungswandlers resultieren, fallen nicht unter die Garantie von ANEST Iwata-Medea.

Teile-nummer	Artikel-ID	Beschreibung	Teile-nummer	Artikel-ID	Beschreibung
1	ISAH1	Airbrush-Halter	9	ISRT1	Luftdruckregler
2	ISOS2	Ein-/Ausschalter	10	ISPS1	Automatischer Stopp-Druckschalter
3	ISCH1	Tragegriff	11	ISMF1	Kondenswasserfilter
4	DTI10	Luftschlauch	12	ISMTG2	Kondenswasserbecher
5	ISIC1	Kappe des Lufteinlasses	13	ISIM1	Kompressormontage
6	ISAF1	Lufteinlassfilter		ISTH1	Luftzufuhrschlauch (130mm | Nicht abgebildet)
7	ISFT3	Kompressorfuß		ISOR2	Regler-O-Ring (oben | Nicht abgebildet)
8	ISPG2(JP)	Luftdruckmesser		ISOR1	Regler-O-Ring (unten | Nicht abgebildet)

IS975 POWER JET PRO — MONTAGEANLEITUNG

Packen Sie den Kompressor und alle Komponenten aus:
- Iwata Power Jet Pro Kompressor (IS975)
- 2 x Gewundener Vinyl-Luftschlauch (CTI10) mit angebrachten Schnellkupplungsadaptern (AS12007)
- Luftschlauchadapter für die Verwendung mit Badger, Aztec und Paasche Airbrushes (J003)
- Ersatz-Lufteinlassfilter
- Internationale Adapter (nur IS975SA)
- Betriebsanleitung

VERWENDEN SIE KEIN ÖL IN ODER AUF DEM KOMPRESSOR

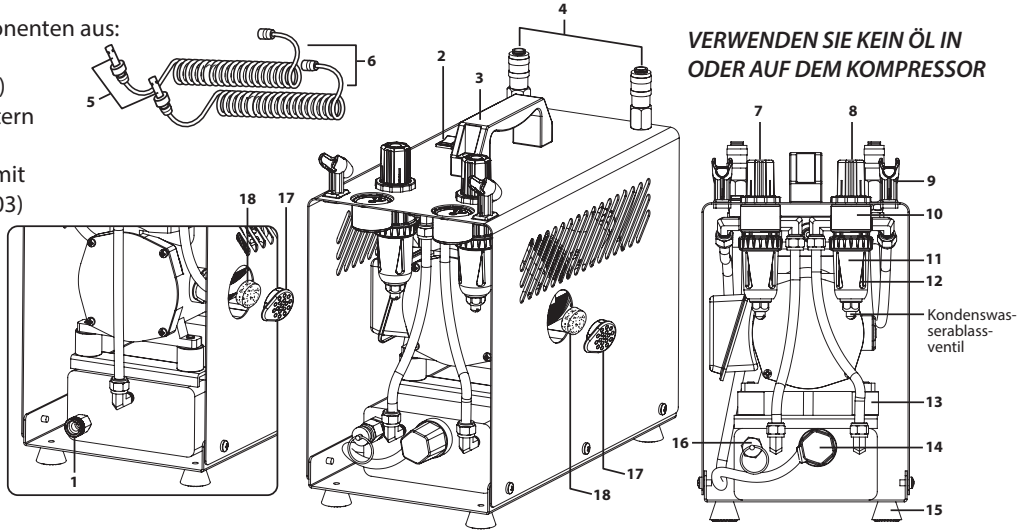

VORSICHT BEI SPANNUNG - SORGFÄLTIG LESEN -

Wenn Sie den Kompressor in dem Land gekauft haben, in dem Sie ihn verwenden werden, ist er vollständig einsatzbereit. Wenn Sie den Kompressor in ein anderes Land mit einer anderen Spannung überführen möchten, benötigen Sie einen Steckdosenadapter und den entsprechenden Spannungswandler, obwohl dies nicht empfohlen wird.

WARNUNG: Die Verwendung eines Steckdosenadapters und eines Spannungswandlers kann dazu führen, dass die Einheit überhitzt. Jegliche Probleme, die aus der Verwendung eines Stromadapters und/oder eines Spannungswandlers resultieren, fallen nicht unter die Garantie von ANEST Iwata-Medea.

Teile-nummer	Artikel-ID	Beschreibung	Teile-nummer	Artikel-ID	Beschreibung
1	ISDV2	Ablassventil des Lufttanks	12	ISMTG2	Kondenswasserbecher
2	ISOS2	Ein-/Ausschalter	13	ISIM1	Kompressormontage
3	ISCH1	Tragegriff	14	ISPS4	Automatischer Stopp-Druckschalter
4	AS12009	Schnellkupplung (Weiblich)	15	ISFT4	Kompressorfuß
5	AS12007	Schnellkupplung (Männlich)	16	ISSV1	Sicherheitsventil
6	CTI10	Gewundener Luftschlauch (AS12007 Nicht Inbegriffen)	17	ISIC1	Kappe des Lufteinlasses
7	ISRT4	Luftdruckregler (Links)	18	ISAF1	Lufteinlassfilter
8	ISRT5	Luftdruckregler (Rechts)		AS12008	Schnellkupplung (Set | Nicht Abgebildet)
9	ISAH1	Airbrush-Halter		ISOR2	Regler-O-Ring (oben | Nicht Abgebildet)
10	ISPG2	Luftdruckmesser		ISOR1	Regler-O-Ring (unten | Nicht Abgebildet)
11	ISMF1	Kondenswasserfilter			

ERSTE SCHRITTE

1. Schrauben Sie das große Ende des Luftschlauchs fest an den Luftauslass der Druckreglerbaugruppe. (Vermeiden Sie es, beide Enden des Schlauchs zu fest anzuziehen, um vorzeitigen Verschleiß zu vermeiden.)
   IS975 – Beide Schläuche sind vormontiert mit Schnellkupplungsadaptern. Drücken Sie den Adapter in die Schnellkupplungssteck dosen oben am Kompressor, bis Sie ein Klicken hören und spüren, dass sie einrasten.

2. Schrauben Sie das kleine Ende des Luftschlauchs fest an die Airbrush.
   a. Hinweis: Wenn Sie eine andere Marke als Iwata verwenden, nutzen Sie die passende Option aus dem mitgelieferten Adapter-Set. *Obwohl nicht garantiert wird, dass sie zu allen Marken außer Iwata Airbrushes passen, hat sich gezeigt, dass sie zu den meisten passen.*

3. Wenn Sie IS975SA verwenden, wählen Sie den passenden internationalen Stecker.

4. Stecken Sie den Kompressor in eine geerdete Wandsteckdose, die alle örtlichen Regierungsspezifikationen erfüllt. *Bitte beziehen Sie sich auf das Typenschild am Boden des Kompressors für die Anforderungen an Leistung und Spannung.*
   a. Hinweis: Nicht für die Verwendung mit Verlängerungskabeln/Steckdosenleisten.

5. Schalten Sie den Kompressor ein, indem Sie den Ein-/Ausschalter oben am Gerät drücken.
   a. Hinweis: Der Motor schaltet sich ein und aus, wenn die gespeicherte Luft verbraucht wird, um die Luft nachzufüllen.

6. Stellen Sie den Luftdruck ein, indem Sie den Reglerknopf hochziehen, auf den gewünschten Druck drehen und dann nach unten drücken, um ihn festzustellen.
   a. Hinweis: Drehen Sie den Knopf in Richtung „+“, um zu erhöhen, „-“, um zu verringern.

7. Während das Gerät verwendet wird, kann sich Wasser im klaren Plastikbehälter des Feuchtigkeitsfilters sammeln. Lassen Sie das Wasser ab, indem Sie den Wartungsanweisungen folgen.
   a. Hinweis: Lassen Sie den Kompressor bei der ersten Verwendung 5 Minuten laufen, um sicherzustellen, dass komprimierte Luft freigesetzt wird und keine ungewöhnlichen Geräusche oder Vibrationen vorhanden sind.

REGULIERUNG DES ARBEITSDRUCKS

1. Schließen Sie Ihre Airbrush an, schalten Sie den Kompressor ein und drücken Sie den Hauptauslöser Ihrer Airbrush. Der Druck, der jetzt auf Ihrem Manometer angezeigt wird, entspricht dem „Arbeitsdruck“. Die Ergebnisse variieren je nach den Leistungsanforderungen Ihrer Airbrush. *Mehr erfahren auf Iwata-Airbrush.com*

2. Stellen Sie den Arbeitsdruck ein, indem Sie den Luftdruckreglerknopf nach oben ziehen und den Hauptauslöser der Airbrush drücken. Halten Sie den Hauptauslöser gedrückt und drehen Sie den Luftdruckreglerknopf in Richtung + oder -.

3. Sobald der gewünschte Druck eingestellt ist, drücken Sie den Luftdruckreglerknopf nach unten, um ihn festzustellen.

BEENDEN EINER SITZUNG

1. Schalten Sie den Kompressor aus.
2. Lassen Sie übrig gebliebene Luft ab, indem Sie den Trigger bzw. Fingerhebel Ihrer Airbrush betätigen (achten Sie dabei auf überschüssige Farbe).
3. Lassen Sie die angesammelte Feuchtigkeit im Feuchtigkeitsfallenbecher ab.
4. Entleeren Sie den Kompressortank von angesammelter Feuchtigkeit. Wie oft dies notwendig ist, hängt von der Nutzungshäufigkeit und der Luftfeuchtigkeit ab. (Empfohlen: Entleeren Sie den Tank nach jeder Nutzung, um die optimale Lebensdauer zu gewährleisten.)

WARTUNG

LUFTANSAUGFILTER WECHSELN

Der Filter muss nur gewechselt werden, wenn er deutlich verschmutzt ist, sodass er den Luftstrom zum Kompressor beeinträchtigt. Überprüfen Sie den Lufteinlassfilter einmal pro Woche bei intensiver Nutzung des Kompressors.

- Ziehen Sie mit Ihrem Finger die Kappe des Lufteinlasses und den Lufteinlassfilter heraus.
- Entfernen Sie den Filter und ersetzen Sie ihn bei Bedarf (ISAF1 – 10er Pack).

ANGESAMMELTE FEUCHTIGKEIT IM FEUCHTIGKEITSFILTER ENTLASSEN

- Drücken Sie ein Papiertuch gegen das Kondenswasserablassventil, das sich am Boden der Feuchtigkeitsfalle befindet.

Hinweis: Für optimale Leistung und um vorzeitigen Verschleiß zu vermeiden, entleeren Sie den Filter am Ende jeder Sitzung.

IS975: FEUCHTIGKEIT AUS DEM LUFTSPEICHERBEHÄLTER ENTLASSEN

1. Schalten Sie den Kompressor aus.
2. Entspannen Sie den Tank, indem Sie die verbleibende Luft im Tank freisetzen. Luft kann durch Betätigung des Hauptauslösers der Airbrush oder des Sicherheitsventils freigesetzt werden.
3. Lösen Sie die Mutter vom Ablassventil des Lufttanks, das sich auf der Rückseite des Luftspeichertanks befindet.
4. Kippen Sie den Kompressor nach hinten und lassen Sie ihn ablaufen.
5. Wenn das Ablassen beendet ist, stellen Sie den Kompressor wieder aufrecht.
6. Schrauben Sie die Mutter wieder in das Ablassventil des Lufttanks ein.

KOMPRESSOR SCHALTET SICH EIN UND AUS, WÄHREND DIE AIRBRUSH KEINE LUFT SPRÜHT.

Der Kompressor hat eine Luftleckage. Wenn dies passiert:

1. Sprühen Sie alle Verbindungen mit einer Seifenwasserlösung ein. Entstehende Blasen deuten auf eine Luftleckage hin.

2. Ziehen Sie die Verbindungen fest.

3. Wenn das Blasen nicht aufhört, versuchen Sie, die Gewinde mit Gewindedichtungsband zu umwickeln (maximal 3 Wicklungen) oder Bienenwachs auf die Gewinde aufzutragen. Beide Methoden sorgen für eine luftdichte Versiegelung.

4. Wenn die Luftleckage in der Mitte eines Luftschlauchs ist, muss der Schlauch ersetzt werden.

KOMPRESSOR SCHALTET PLÖTZLICH AB

Der thermische Überlastschalter wird Ihren Kompressor ausschalten, bevor er überhitzt. Der Schalter wird automatisch zurückgesetzt, wenn das Gerät abkühlt.

BEI ALLEN ANDEREN PROBLEMEN ODER FRAGEN

Suchen Sie ein lokales Service-/Reparaturzentrum, das auf der Kontaktseite am Anfang des Handbuchs angegeben ist.

GARANTIE

Alle Iwata-Kompressoren sind gegen alle Herstellungsfehler von Material und Verarbeitung für einen Zeitraum von ZWEI Jahren ab Kaufdatum* gewährleistet. Diese Garantie deckt keine Lufteinlassfilter ab, da der periodische Ersatz dieser Teile aufgrund normaler Abnutzung ERFORDERLICH ist. Jedes Teil oder Material, das innerhalb dieses Zeitraums defekt wird, sodass es nicht benutzbar ist, wird repariert oder ersetzt. Diese Garantie deckt keine Schäden ab, die durch Fahrlässigkeit verursacht wurden oder einen Kompressor, der in irgendeiner Weise verändert oder missbraucht wurde.

Rufen Sie ANEST Iwata-Medea an oder senden Sie eine E-Mail, bevor Sie einen Kompressor zurückschicken, um das angemessene Verfahren für Garantiereparaturen zu erfahren. Materialien, die ohne vorherige Genehmigung an ANEST Iwata-Medea geschickt werden, werden nicht akzeptiert.

- CREATEX HANDELS-GmbH bietet kostenlosen technischen Support per Telefon an. Rufen Sie den Kundenservice unter +49 (0) 4191 88277. Der telefonische Support umfasst allgemeine Nutzungsinformationen, Reinigungstipps und Fehlerbehebung.

- HINWEIS: Für Reparaturen und Wartungsarbeiten in Ihrer Nähe finden Sie ein lokales Servicezentrum auf der Kontaktseite am Anfang des Handbuchs.

Garantieservice wird nur in autorisierten ANEST Iwata-Medea Servicezentren geleistet. Sie müssen alle Kosten für den Versand/Transport Ihres Iwata-Kompressors zu/von diesen Serviceeinrichtungen tragen.

ANEST Iwata-Medea, Inc. haftet nicht für Schäden an Personen oder Eigentum, kommerziellen Verlust oder andere zufällige oder folgeschwere Schäden, die durch einen defekten Kompressor verursacht wurden.

Alle stillschweigenden Garantien, einschließlich jeglicher Garantie der Marktgängigkeit oder Eignung für einen bestimmten Zweck, sind auf die Dauer dieser schriftlichen Garantie beschränkt.

*Ein Kaufnachweis (Kaufbeleg) von einem autorisierten Händler ist für jegliche Garantieansprüche erforderlich.

Genuine Iwata

iwata

IS875
IS875AU IS875DE
IS875UK IS876JP

IS925
IS925AU IS925DE
IS925SH
IS925UK IS925JP

IS975
IS975AU/SH
IS975DE IS975SA
IS975UK
IS976MB AIJ

使用説明書

需要幫助嗎?

若您對此產品有任何疑問, 請聯繫ANEST-IWATA當地分公司.

ANEST IWATA AUSTRALIA PTY LTD.
Mt. Druitt, NSW
+61-(02)-9853-2000
www.anest-iwata.com.au

ANEST IWATA CORPORATION
Yokohama, Japan
+81-(0)45-591-1111
www.anest-iwata.co.jp

ANEST IWATA (U.K.) LTD.
Neots Cambs, England
+44-(0)1480-405419
www.anest-iwata.co.uk

ANEST IWATA-MEDEA, INC.
Portland, Oregon U.S.A.
+1-503-253-7308 (M-F)
iwata.support@iwata-medea.com
www.iwata-airbrush.com

ANEST IWATA MOTHERSON LTD.
Uttar Pradesh, India
+91-(0)120-4600500 / 14 / 17
www.anest-iwata.co.jp

ANEST IWATA RUS LLC
Moscow, Russia
+7-495-938-77-28
www.anestiwata.ru

ANEST IWATA SHANGHAI
Shanghai, China
+86-(0)21-6407-9713 / 15 / 16
www.anest-iwata-sh.com

ANEST IWATA SOUTH AFRICA (PTY) LTD.
Johannesburg, Republic of South Africa
+27-11-463-2169/2265/2223
www.anest-iwata.co.za

ANEST IWATA SOUTH-EAST ASIA CO., LTD.
Bangkok, Thailand
+66-(0)-2643-2870
www.anest-iwatasoutheastasia.com

ANEST IWATA STRATEGIC CENTER
Cardano al Campo, Italy
+39-0331-733120
www.anest-iwataeu.com

CENTURY TRADING CO., LTD.
Seoul, Korea
82-2-2163-0300
www.centrading.co.kr

CREATEX HANDELS-GmbH
Kaltenkirchen, Germany
+49 (0) 4191 88277
info@createx.de
www.Createx.de

在操作之前，请阅读本手册，
因为其中包含安全操作的重要警告和注意事项

请将本手册存放在方便的位置，以便立即和将来阅读。

检查产品/配件

- 检查型号名称是否与订单一致，并且电压是否适合您所在的地区。

  注意：型号/电压/序列号标签通常位于压缩机的底部。

- 检查压缩机和所有附带的配件是否无缺陷或损坏。

  注意：有关压缩机随附物品的详细信息，请参阅以下页面。

⚠警告

- 仅推荐用于喷笔应用。
- 不推荐在户外使用。

  注意：本装置未设计与水接触，因为这可能导致短路/火灾或伤害。在干燥条件下，压缩机可能吸入灰尘或其他颗粒，干扰正常操作或缩短使用寿命。

- 不得用于呼吸和/或生命支持设备。
- 在32°-104°F（0°-40°C）的温度范围内使用。

  注意：在这些指定温度范围之外，组件可能会冻结或过早磨损/损坏，导致产品寿命缩短。

- 使用正确接地的插座。

  注意：使用未接地的插座可能导致电击或火灾。

- 在进行维护或故障排除之前，请关闭装置并从电源插座拔下电源插头，以避免受伤。
- 不得用于压缩空气以外的气体。

⚠注意

- 始终在通风良好的区域工作，远离挥发性或易燃液体和蒸气。
- 如果听到异常声音或振动（如叮当声），请立即停止操作。
- 压缩机在长时间使用过程中可能会变热。避免连续运行超过40分钟。此时处理压缩机时请小心。
- 电机具有热保护功能，过热时会自动关闭。如果发生这种情况，请关闭压缩机并等待设备冷却后再重新启动。
- 不要将空气压缩机放在您和工作区域之间或直接放在喷涂区域下方。这可能会导致喷涂过量进入压缩机的空气入口，从而对设备内部造成损坏。

  注意：强烈建议使用空气过滤器，以尽量减少喷涂过量、湿气、灰尘等的吸入。尽量减少对压缩机正常运行的潜在干扰。

注意事项：湿气

在长时间使用过程中，设备可能会变热并排出湿气。为防止这种情况，请使用单独出售的Iwata手枪握把式集湿器（FA450）。

在湿度特别高的情况下，冷凝水可能会积聚并停留在软管中。在操作结束后，移除气管并在夜间悬挂，以便排干/晾干多余的湿气。

注意：所需操作的频率会因湿度和使用量的不同而有所变化。

IS875 / IS876 SMART JET PRO — 装配说明

拆开压缩机和所有组件的包装：
- Iwata Smart Jet Pro压缩机 (IS875/IS876)
- 1 x 乙烯空气管 (DTI10)
- 适用于Badger、Aztec和Paasche喷笔的空气管适配器 (J003)
- 替换空气进气滤芯
- 操作说明手册

请勿在压缩机内或压缩机上使用油。

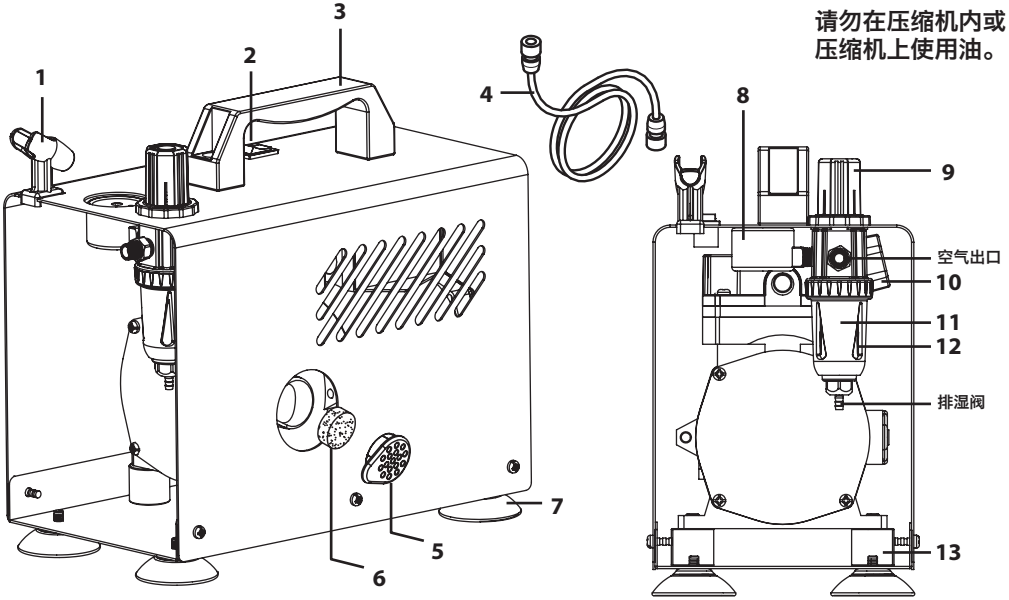

电压注意事项
- 请仔细阅读 -

如果您在购买压缩机的国家使用它，它已经完全可以使用。如果您要将压缩机转移到电压不同的其他国家，您将需要一个插头适配器和适当的电源转换器，但这并不推荐使用。警告：使用插头适配器和电源转换器可能会导致设备过热。**任何由于使用插头适配器和/或电源转换器导致的问题均不在ANEST Iwata-Medea保修范围内。**

部件编号	物品	描述	部件编号	物品	描述
1	ISAH1	喷笔支架	9	ISRT1	空气压力调节器
2	ISOS1	开/关开关	10	ISPS1	自动停止压力开关
3	ISCH1	提手	11	ISMF1	集湿器滤芯
4	DTI10	空气管	12	ISMTG2	集湿器杯
5	ISIC1	空气进气滤芯盖	13	ISIM1	压缩机安装座
6	ISAF1	空气进气滤芯		ISTH1	空气供应管 (130mm | 未显示)
7	ISFT3	压缩机脚垫		ISOR2	调节器O形圈 (顶部 | 未显示)
8	ISPG2	空气压力表		ISOR1	调节器O形圈 (底部 | 未显示)

IS925 POWER JET LITE — 装配说明

拆开压缩机和所有组件的包装:
- Iwata Power Jet lite压缩机 (IS925)
- 1 x 乙烯空气管 (DTI10)
- 适用于Badger、Aztec和Paasche喷笔的空气管适配器 (J003)
- 替换空气进气滤芯
- 操作说明手册

请勿在压缩机内或压缩机上使用油。

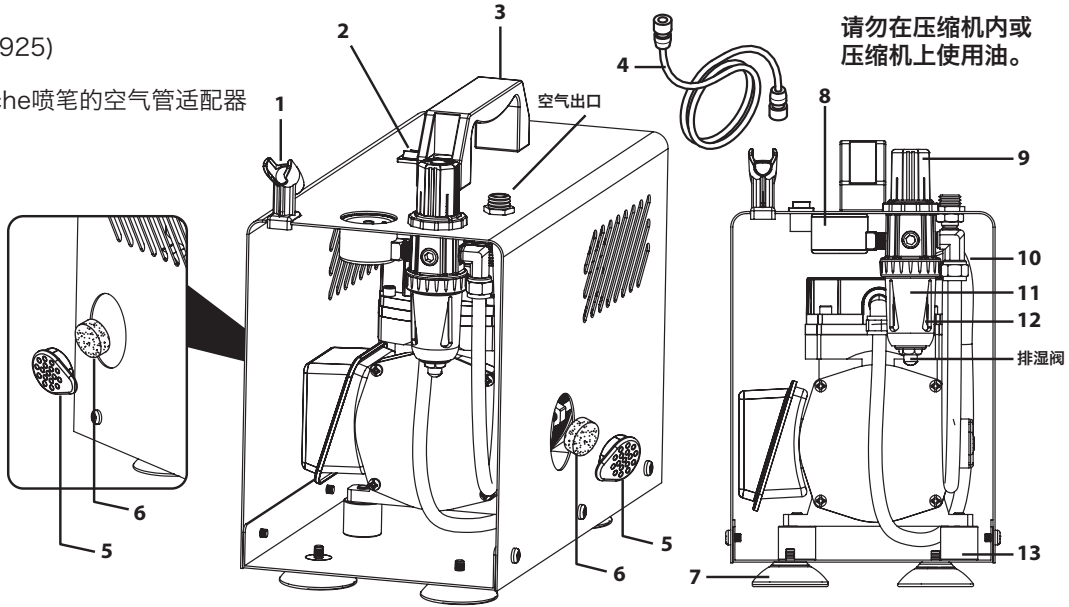

电压注意事项
- 请仔细阅读 -
如果您在购买压缩机的国家使用它，它已经完全可以使用。如果您要将压缩机转移到电压不同的其他国家，您将需要一个插头适配器和适当的电源转换器，但这并不推荐使用。警告：使用插头适配器和电源转换器可能会导致设备过热。
任何由于使用插头适配器和/或电源转换器导致的问题均不在ANEST Iwata-Medea保修范围内。

Part Number	Item ID	Description	Part Number	Item ID	Description
1	ISAH1	喷笔支架	9	ISRT1	空气压力调节器
2	ISOS2	开/关开关	10	ISPS1	自动停止压力开关
3	ISCH1	提手	11	ISMF1	集湿器滤芯
4	DTI10	空气管	12	ISMTG2	集湿器杯
5	ISIC1	空气进气盖	13	ISIM1	压缩机安装座
6	ISAF1	空气进气滤芯		ISTH1	空气供应管 (130mm | 未显示)
7	ISFT3	压缩机脚垫		ISOR2	调节器O形圈 (顶部 | 未显示)
8	ISPG2(JP)	空气压力表		ISOR1	调节器O形圈 (底部 | 未显示)

IS975 POWER JET PRO — 装配说明

拆开压缩机和所有组件的包装：
- Iwata Power Jet Pro压缩机 (IS975)
- 2 x 带快速断开适配器的螺旋乙烯空气管 (CTI10)（AS12007）
- 适用于Badger、Aztec和Paasche喷笔的空气管适配器 (J003)
- 替换空气进气滤芯
- 国际适配器（仅限IS975SA）
- 操作说明手册

请勿在压缩机内或压缩机上使用油。

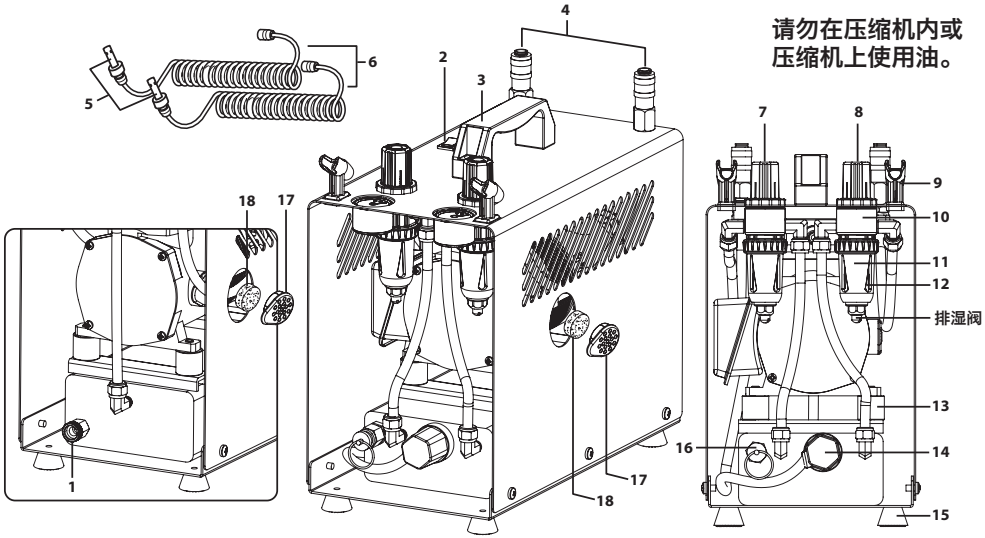

电压注意事项
- 请仔细阅读 -
如果您在购买压缩机的国家使用它，它已经完全可以使用。如果您要将压缩机转移到电压不同的其他国家，您将需要一个插头适配器和适当的电源转换器，但这并不推荐使用。警告：使用插头适配器和电源转换器可能会导致设备过热。
任何由于使用插头适配器和/或电源转换器导致的问题均不在ANEST Iwata-Medea保修范围内。

Part Number	Item ID	Description	Part Number	Item ID	Description
1	ISDV2	储气罐排水阀	12	ISMTG2	集湿器杯
2	ISOS2	开/关开关	13	ISIM1	压缩机安装座
3	ISCH1	提手	14	ISPS4	自动停止压力开关
4	AS12009	快速断开连接器（母头）	15	ISFT4	压缩机脚垫
5	AS12007	快速断开连接器（公头）	16	ISSV1	安全释放阀
6	CTI10	螺旋空气管（不包括AS12007）	17	ISIC1	空气进气盖
7	ISRT4	空气压力调节器（左）	18	ISAF1	空气进气滤芯
8	ISRT5	空气压力调节器（右）		AS12008	快速断开连接器（套装 | 未显示）
9	ISAH1	喷笔支架		ISOR2	调节器O形圈（顶部 | 未显示）
10	ISPG2	空气压力表		ISOR1	调节器O形圈（底部 | 未显示）
11	ISMF1	集湿器滤芯			

开始使用

1. 将空气管的大端紧密拧到空气压力调节器组件的空气出口上。（避免将软管的两端拧得过紧，以防过早磨损。）
   IS975 - 两根软管都预装有快速断开适配器。将适配器推入压缩机顶部的快速断开插座，直到听到并感觉到卡入到位的声音。

2. 将空气管的小端紧密拧到喷笔上。
   a. 注意：如果使用非Iwata品牌的喷笔，请使用随附适配器套件中的相应选项。*虽然不能保证适用于除Iwata喷笔以外的所有品牌，但它们被发现适用于大多数品牌。*

3. 如果使用IS975SA，选择适当的国际插头。

4. 将压缩机插入符合所有当地政府规范的接地墙插座。*请参阅压缩机底部的铭牌以了解电源和电压要求。*
   a. 注意：不要与延长线/电源板一起使用。

5. 按下设备顶部的开/关开关，打开压缩机。
   a. 注意：电机将在储存的空气耗尽时启动，并运行以补充储存的空气。

6. 通过拉起调节旋钮，转动至所需压力，然后向下按以锁定位置来调整空气压力。
   a. 注意：将旋钮转向“+”增加压力，转向“-”减少压力。

7. 在设备使用过程中，水可能会积聚在集湿器的透明塑料碗中。请按照维护说明释放水分。
   a. 注意：首次使用时，允许运行5分钟，以确保压缩空气正常释放且没有异常声音或振动。

调节工作压力

1. 连接喷笔后，打开压缩机电源并按下喷笔的主操纵杆/触发器。此时压力表上显示的压力即为“工作压力”。结果会根据喷笔的性能要求有所不同。*了解更多信息，请访问 Iwata-Airbrush.com*

2. 通过拉起空气压力调节旋钮，并按下喷笔的主操纵杆/触发器来调整工作压力。保持按住主操纵杆/触发器，并将空气压力调节旋钮转向 + 或 - 。

3. 一旦设置了所需的压力，按下空气压力调节旋钮以将其锁定到位。

结束操作

1. 关闭压缩机。
2. 按下喷笔的主操纵杆/触发器释放剩余空气（注意清除任何多余的油漆）。
3. 释放集湿器杯中积聚的湿气。
4. 排干压缩机储气罐中的积水。所需的频率取决于使用频率和空气中的湿度。（建议：每次使用后排干储气罐，以确保最佳使用寿命。）

维护

更换空气进气滤芯

仅当滤芯明显脏污以至于影响压缩机进气流量时，才需要更换。在频繁使用压缩机的情况下，
每周检查一次空气进气滤芯。
- 用手指拉出空气进气盖和空气进气滤芯。
- 如有必要，移除并更换滤芯（ISAF1 - 10个装）。

释放集湿器中的积水

- 用纸巾按住位于集湿器底部的排湿阀，释放积水。
  注意：为获得最佳性能并避免过早磨损，请在每次使用结束时排空。

IS975: 排干储气罐中的水分

1. 关闭压缩机。
2. 通过释放储气罐中的剩余空气来解除储气罐的压力。可以通过按下喷笔的主操纵杆/触发器或使用安全释放阀释放空气。
3. 拧下位于储气罐背面的储气罐排水阀的螺母。
4. 将压缩机向后倾斜，让水分排出。
5. 排水完成后，将压缩机直立放置。
6. 将螺母重新拧回储气罐排水阀。

压缩机在喷笔未喷空气时频繁开关

压缩机有漏气现象。当发生这种情况时：

1. 用肥皂水溶液喷洒所有连接处。产生的气泡表明存在漏气。

2. 拧紧连接处。

3. 如果气泡没有停止，尝试用螺纹密封胶带缠绕螺纹（最多缠绕3圈）或在螺纹上涂抹蜂蜡。这两种方法都能提供气密密封。

4. 如果漏气发生在空气软管的中间，则需要更换软管。

压缩机突然关闭

热过载开关将在压缩机过热前关闭压缩机。开关将在设备冷却时自动重置。

对于任何其他问题或故障

请参阅手册开头的联系页面，查找本地服务/维修中心。

保修

所有Iwata压缩机均享有自购买之日起一年的制造材料和工艺缺陷保修*。此保修不包括进气滤芯，因为这些部件需要定期更换以应对正常磨损。在此期间任何部分或材料出现缺陷而无法使用的，将进行维修或更换。本保修不包括因疏忽或任何形式的改装或滥用而造成的损坏。

在将压缩机返回进行保修维修之前，请致电或发送电子邮件至手册开头联系页面所示的当地ANEST IWATA办公室，以获取适当的程序。未经事先授权寄送至ANEST IWATA的任何材料将不予接受。

・ANEST IWATA提供免费的电话技术支持。在手册开头的联系页面查找您的本地服务/维修中心。电话支持包括一般使用信息、清洁技巧和故障排除。

・注意：保修服务仅在授权的ANEST IWATA服务中心提供。请参阅手册开头的联系页面，查找离您最近的服务中心以获取更多信息。

您必须支付将您的Iwata压缩机运送到/从这些服务设施的所有运输费用。

ANEST Iwata-Medea, Inc. 对因压缩机缺陷造成的人身或财产损害、商业损失或任何其他偶然或间接损害不承担责任。但是，一些州不允许排除或限制偶然或间接损害，因此上述限制可能不适用于您。

所有默示保证，包括任何适销性或适用性的保证，均限于本书面保修的期限。然而，一些州不允许限制默示保证的持续时间，因此上述限制可能不适用于您。

*任何和所有保修索赔均需要提供授权经销商的购买证明（销售收据）。

正品Iwata

iwata

by ANEST IWATA

www.IWATA-AIRBRUSH.com

Copyright © 2016 Anest Iwata-Medea, Inc. All rights reserved. Iwata® and the Iwata logo are registered trademarks of Anest Iwata Japan. All other trademarks are the properties of their respective owners.