iwata

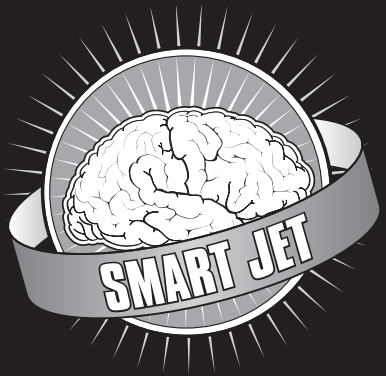

IS800
IS800DE IS800SA
IS800UK IS800JP

IS850
IS850AU/SH
IS850DE IS850SA
IS850UK IS850JP

OPERATING INSTRUCTION MANUAL

IS800-850-IM-RDQ

NEED ASSISTANCE?

If you have any issues or warranty service questions, contact your local ANEST IWATA affiliate <u>before</u> returning to your place of purchase.

ANEST IWATA AUSTRALIA PTY LTD.
Mt. Druitt, NSW
+61-(02)-9853-2000
www.anest-iwata.com.au

ANEST IWATA CORPORATION
Yokohama, Japan
+81-(0)45-591-1111
www.anest-iwata.co.jp

ANEST IWATA (U.K.) LTD.
Neots Cambs, England
+44-(0)1480-405419
www.anest-iwata.co.uk

ANEST IWATA-MEDEA, INC.
Portland, Oregon U.S.A.
+1-503-253-7308 (M-F)
iwata.support@iwata-medea.com
www.iwata-airbrush.com

ANEST IWATA MOTHERSON LTD.
Uttar Pradesh, India
+91-(0)120-4600500 / 14 / 17
www.anest-iwata.co.jp

ANEST IWATA RUS LLC
Moscow, Russia
+7-495-938-77-28
www.anestiwata.ru

ANEST IWATA SHANGHAI
Shanghai, China
+86-(0)21-6407-9713 / 15 / 16
www.anest-iwata-sh.com

ANEST IWATA SOUTH AFRICA (PTY) LTD.
Johannesburg, Republic of South Africa
+27-11-463-2169/2265/2223
www.anest-iwata.co.za

ANEST IWATA SOUTH-EAST ASIA CO., LTD.
Bangkok, Thailand
+66-(0)-2643-2870
www.anest-iwatasoutheastasia.com

ANEST IWATA STRATEGIC CENTER
Cardano al Campo, Italy
+39-0331-733120
www.anest-iwataeu.com

CENTURY TRADING CO., LTD.
Seoul, Korea
82-2-2163-0300
www.centrading.co.kr

CREATEX HANDELS-GmbH
Kaltenkirchen, Germany
+49 (0) 4191 88277
info@createx.de
www.Createx.de

Before operation, read this manual as it includes important warnings and cautions for safe operation.

Store in convenient place for immediate and future reading.

INSPECT PRODUCT/ACCESSORIES

- Check that model name is as ordered, with proper voltage for your region.

  NOTE: Model/Voltage/Serial number label found most commonly on bottom side of compressor.

- Check that compressor and all included accessories are free of defect or damage.

  NOTE: Refer to the following pages for items included with your compressor.

⚠ WARNING

- Recommended for airbrush application only.
- Not recommended for outdoor use.

  NOTE: Unit not designed for contact with water as it can cause a short circuit/fire or injury. During dry conditions compressor may intake dust or other particles interfering in proper operation or lifespan.

- Not for use with respiratory and/or life support equipment.
- Use in temperatures between 32º-104ºF (0º-40ºC) during operation.

  NOTE: Outside of these specified temperatures components may freeze or experience early wear/damage resulting in shorter lifespan of product.

- Use a properly grounded outlet.

  NOTE: Use of non grounded outlets could result in electric shock or fire.

- Turn off unit and remove power plug from electrical source before performing maintenance or troubleshooting to avoid injury.
- Not to be used to compress gases other than air.

⚠ CAUTION

- Always work in well-ventilated areas away from volatile, or flammable fluids and vapors.
- Stop operation immediately should you hear abnormal sounds or vibrations such as clanking.
- Compressor can become hot during prolonged use. Avoid running continuously without a break for more than 40 minutes at a time. Use caution when handling compressor at this time.
- Motor is thermally protected and automatically shuts off when overheated. If this occurs, turn compressor off and wait to restart until unit has cooled down.
- DO NOT place air compressor between you and your work area or directly under an area being sprayed. This could allow for over spray to flow into air intake of compressor causing internal damage to unit.

  NOTE: Suggested use of an air filter is highly recommended to minimize intake of overspray, moisture, dust...etc. Minimizing potential interference of proper compressor operation.

NOTE ON MOISTURE

Moisture will condense in the clear glass of the moisture trap assembly. To release, open the pressure adjustment valve knob with a paper towel pressed underneath or by pressing up on the moisture drain valve at the bottom of the moisture trap glass depending on your compressor model.

During extra humid conditions, condensation may build up and rest in hose(s). Remove air hose(s) at end of session and drape overnight to allow to drain/dry excess moisture.

Note: How often you need this will vary depending on humidity and amount of use.

IS800 SPRINT JET — ASSEMBLY INSTRUCTIONS

Unpack the compressor and all components:
- Sprint Jet Airbrush Compressor (IS800)
- Air Hose
- Replacement Air Intake Filter
- Air Hose Adapters for use with Badger, Aztec and Paasche Airbrushes (J003)
- Operating Instruction Manual

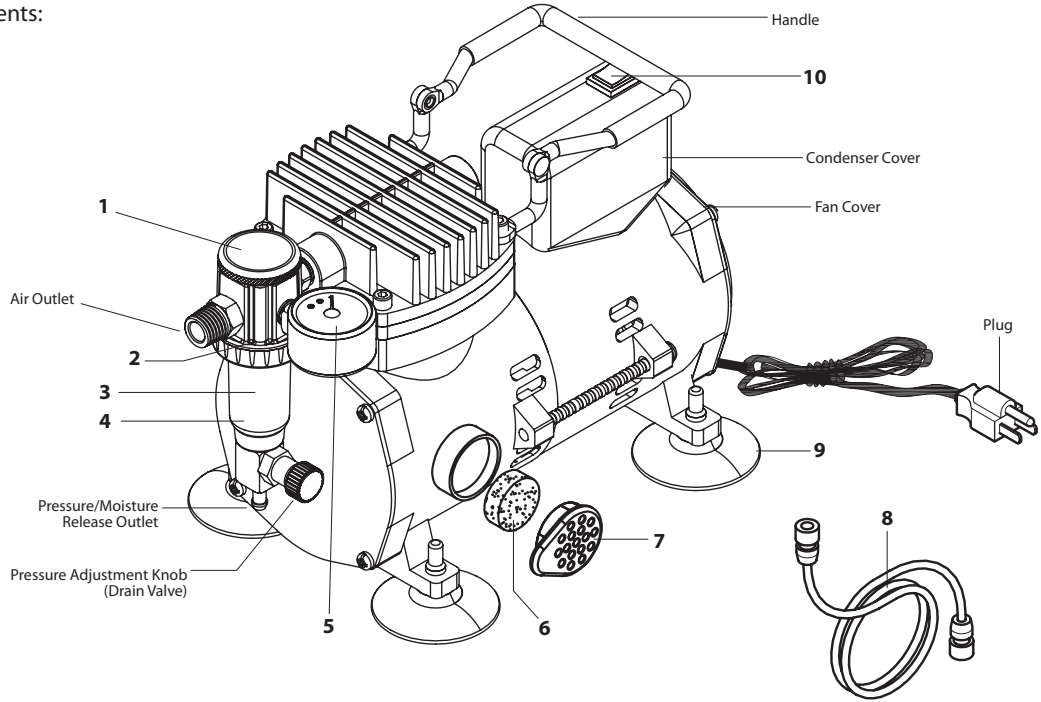

VOLTAGE CAUTION - READ CAREFULLY -

If you bought the compressor in the country you're going to use it, it's completely ready to go. If you're going to transfer the compressor to another country with a different voltage, you'll need a plug adapter and the appropriate power converter, though this is not recommended.

WARNING: Using a plug adapter and power converter may cause unit to overheat. Any issues resulting from the use of a power adapter and/or power converter are not covered under the ANEST Iwata-Medea warranty.

Part Number	Item ID	Description	Part Number	Item ID	Description
1	ISMT2	Moisture Trap Assembly	6	ISAF1	Air Intake Filter
2	ISFOR1	Regulator O-Ring (Bottom)	7	ISIC1	Air Intake Filter Cap
3	ISMF1	Moisture Filter	8	DTI10	Air Hose
4	ISMTG1	Moisture Trap Cup	9	ISFT2	Rubber Stand
5	SPG2	Pressure Gauge	10	ISOS1	On/Off Switch

DO NOT USE OIL IN OR ON THE COMPRESSOR

IS850 SMART JET — ASSEMBLY INSTRUCTIONS

Unpack the compressor and all components:
- Iwata Smart Jet Airbrush Compressor (IS850)
- Coiled Air hose
- Air Hose
- International Plugs (IS850SA only)
- Regulator and Moisture Trap Assembly
- Replacement Air Intake Filter
- Air Hose Adapters for use with Badger, Aztec and Paasche Airbrushes (J003)
- Operating Instruction Manual

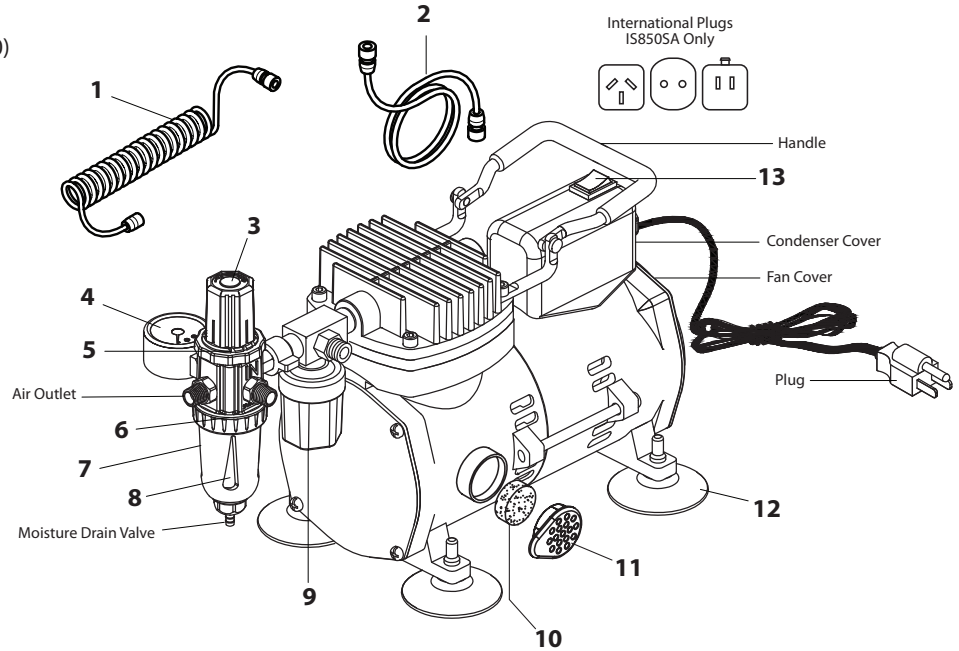

VOLTAGE CAUTION
- READ CAREFULLY -

If you bought the compressor in the country you're going to use it, it's completely ready to go. If you're going to transfer the compressor to another country with a different voltage, you'll need a plug adapter and the appropriate power converter, though this is not recommended.

WARNING: Using a plug adapter and power converter may cause unit to overheat. Any issues resulting from the use of a power adapter and/or power converter are not covered under the ANEST Iwata-Medea warranty.

Part Number	Item ID	Description	Part Number	Item ID	Description
1	IS130	Coiled Air Hose	8	ISMTG2	Moisture Trap Cup
2	DTI10	Straight Air Hose	9	ISPS1	Auto Stop Pressure Switch
3	ISRT1	Air Pressure Regulator	10	ISAF1	Air Intake Filter
4	ISPG2	Air Pressure Gauge	11	ISIC1	Air Intake Filter Cap
5	ISOR2	Regulator O-Ring (Top)	12	ISFT1	Rubber Stand
6	ISOR1	Regulator O-Ring (Bottom)	13	ISOS1	On/Off Switch
7	ISMF1	Moisture Filter			

DO NOT USE OIL IN OR ON THE COMPRESSOR

IS800 SPRINT JET — GETTING STARTED

1. Screw large end of Straight Air Hose snuggly onto air outlet of Moisture Filter Assembly. (Avoid over tightening both ends of hose to avoid early wear)

2. Screw small end of Straight Air Hose snuggly to airbrush.
   a. *Note: If using a brand of airbrush other than Iwata, use appropriate option from included adapter kit. *While not guaranteed to fit all brands beyond Iwata Airbrushes, they're found to fit most.**

3. Plug compressor into a grounded wall outlet that meets all local government specifications.
   a. *Note: Not for use with extension cords/power strips. *Please refer to name plate on bottom of compressor for power and voltage requirements.**

4. Turn compressor ON by pressing down on On/Off Switch on top of unit.

5. As the unit is being used, water may collect in the moisture filter's clear, plastic bowl. Release the water by following the maintenance instructions.
   a. *Note: Upon first use, allow to run for 5 minutes. to ensure compressed air is being released and no abnormal sounds or vibrations are present.*

IS800 SPRINT JET — REGULATING THE WORKING PRESSURE

1. With your airbrush connected and the compressor powered on, depress main lever/trigger of your airbrush. Pressure registered on your gauge represents "Working Pressure." Results vary depending on your airbrush's performance requirements. *Learn More at Iwata-Airbrush.com*

2. Adjust working pressure by turning pressure adjustment knob toward + or – while engaging main lever/trigger of airbrush.

3. For max working pressure, close pressure adjustment valve by turning knob towards +.

IS850 SMART JET — GETTING STARTED

1. Attach regulator assembly to compressor output using winged adapter, tightening clockwise.
    a. *Note: Avoid over tightening of fittings and hoses to avoid early wear*

2. Screw Coiled Air Hose onto compressor output located above Auto Stop Pressure Switch.

3. Screw other end of Coiled Air Hose onto small side facing output on Regulator Assembly.

4. Screw large end of Straight Air Hose onto front facing output on Regulator Assembly.

5. Screw small end of Straight Air Hose to airbrush.
    a. *Note: If using a brand of airbrush other than Iwata, use appropriate option from included adapter kit. While not guaranteed to fit all brands beyond Iwata Airbrushes, they're found to fit most.*

6. If using IS850SA choose the appropriate international plug.

7. Plug compressor into a grounded wall outlet that meets all local government specifications.
    a. *Note: Not for use with extension cords/power strips.*

8. Turn compressor on by pressing On/Off Switch.
    a. *Note: Motor will power on and off as stored air depletes, running to replenish the stored air.*

9. Adjust air pressure by pulling up on regulator knob, turning to desired pressure then pushing down to lock in place
    a. *Note: Turn knob toward "+" to increase, "-" to decrease.*

10. As the unit is being used, water may collect in the moisture filter's clear, plastic bowl. Release the water by following the maintenance instructions.
    a. *Note: Upon first use, allow to run for 5 minutes. to ensure compressed air is being released and no abnormal sounds or vibrations are present.*

ENDING A SESSION

1. Release built up moisture in moisture trap.
2. Turn off compressor.
3. Release leftover air by engaging main lever/trigger of your airbrush (being careful of any excess paint).

MAINTENANCE

⚠ WARNING

To avoid injury, or damage to your product before performing maintenance and/or inspection:

- Release remaining air in unit away from you and others.
- Turn compressor off.
- Remove power cord from electric outlet.

CHANGING THE AIR INTAKE FILTER

The filter only needs to be changed if it's significantly dirty or dirty enough to cut air flow into the compressor. Inspect your air intake filter once per week with heavy compressor use.

- Use your finger to pull out the filter cover and air intake filter.
- Remove the sponge-like air filter and replace with new air intake filter (ISAF1 – 10 pack).
- Push filter cover with new air intake filter back into place.

IS800 SPRINT JET - RELEASING BUILT-UP MOISTURE IN THE MOISTURE FILTER

- Press a paper towel against the air adjustment valve located at the bottom of the moisture trap.
- Release any collected moisture by turning the air adjustment knob toward the "–" sign allowing moisture trap to drain.

Note: For optimal performance and to avoid early wear, empty at end of each session.

IS850 SMART JET - RELEASING BUILT-UP MOISTURE IN THE MOISTURE FILTER

- Press a paper towel against the drain valve located at the bottom of the moisture trap.

Note: For optimal performance and to avoid early wear, empty at end of each session

TROUBLESHOOTING

IS850 SMART JET - COMPRESSOR TURNS ON AND OFF WHILE AIRBRUSH IS NOT SPRAYING AIR.

The compressor has an air leak. When this happens:

1. Spray all connections with a soapy water solution. Resulting bubbles indicate an air leak.

2. Tighten connections.

3. If bubbling doesn't stop, try wrapping threads with thread sealant tape (max 3 wraps only) or applying beeswax to the threads. Both methods provide an airtight seal.

4. If the air leak is in the middle of an air hose the hose will need to be replaced.

COMPRESSOR SUDDENLY TURNS OFF

The thermal overload switch will turn off your compressor before it overheats. Switch will automatically reset as unit cools.

FOR ANY OTHER PROBLEMS OR ISSUES

Find a local service/repair center located on contact page at beginning of manual.

WARRANTY

All Iwata compressors are *Warranted* against all manufacturing defects of material and manufacture or workmanship for a period of ONE year from the date of purchase*. This warranty does not cover intake air filters as periodic replacement of these parts is REQUIRED due to normal wear. Any part or material that is or becomes defective so as not to be usable within this period will be repaired or replaced. This warranty does not cover damage caused by negligence or a compressor that has been altered or abused in any way.

Call or email ANEST Iwata-Medea before returning a compressor for the appropriate procedure for warranty repairs. Any material that is shipped to ANEST Iwata-Medea without prior authorization will not be accepted.

- ANEST Iwata-Medea offers technical support over the phone at no charge. **Call Customer Care at 503-253-7308 Monday – Friday, 8am – 4:30pm Pacific Time.** Telephone support includes general usage information, cleaning tips, and troubleshooting.

- **NOTE:** All compressors returned for repair must have a Return Authorization Number. **Please visit https://www.iwata-airbrush.com/repair-service.html and submit a form to obtain an RA number, instructions and shipping address.**

Warranty service will be provided only at authorized ANEST Iwata-Medea service centers. You must pay all charges for shipping/ transporting your Iwata compressor to/from these service facilities.

ANEST Iwata-Medea, Inc. will not be responsible for damage to persons or property, commercial loss or any other incidental or consequential damage caused by a defective compressor. However, some states do not allow the exclusion or limitation of incidental or consequential damages, so the above limitations may not apply to you.

All implied warranties, including any warranty of merchantability or fitness are limited to the duration of this written warranty. However, some states do not allow limitations on how long an implied warranty lasts, so the above limitation may not apply to you.

** Proof of purchase (Sales Receipt) from an Authorized dealer required for any and all warranty claims.*

Genuine Iwata

Copyright © 2016 ANEST Iwata-Medea, Inc. All rights reserved. Iwata® and the Iwata logo are registered trademarks of ANEST Iwata Japan. All other trademarks are the properties of their respective owners.

iwata

IS800
IS800DE IS800SA
IS800UK IS800JP

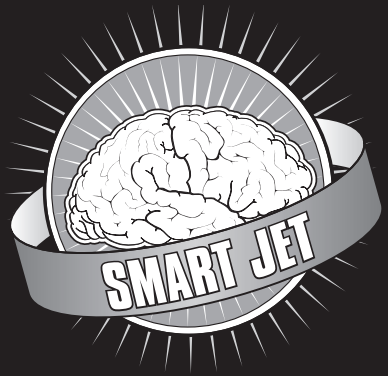

IS850
IS850AU/SH
IS850DE IS850SA
IS850UK IS850JP

取扱説明書

海外対応お問合せ窓口

世界各地でサポートを行っております。
現地のアネスト岩田グループ各社にご連絡ください。

ANEST IWATA AUSTRALIA PTY LTD.
Mt. Druitt, NSW
+61-(02)-9853-2000
www.anest-iwata.com.au

ANEST IWATA CORPORATION
Yokohama, Japan
+81-(0)45-591-1111
www.anest-iwata.co.jp

ANEST IWATA (U.K.) LTD.
Neots Cambs, England
+44-(0)1480-405419
www.anest-iwata.co.uk

ANEST IWATA-MEDEA, INC.
Portland, Oregon U.S.A.
+1-503-253-7308 (M-F)
iwata.support@iwata-medea.com
www.iwata-airbrush.com

ANEST IWATA MOTHERSON LTD.
Uttar Pradesh, India
+91-(0)120-4600500 / 14 / 17
www.anest-iwata.co.jp

ANEST IWATA RUS LLC
Moscow, Russia
+7-495-938-77-28
www.anestiwata.ru

ANEST IWATA SHANGHAI
Shanghai, China
+86-(0)21-6407-9713 / 15 / 16
www.anest-iwata-sh.com

ANEST IWATA SOUTH AFRICA (PTY) LTD.
Johannesburg, Republic of South Africa
+27-11-463-2169/2265/2223
www.anest-iwata.co.za

ANEST IWATA SOUTH-EAST ASIA CO., LTD.
Bangkok, Thailand
+66-(0)-2643-2870
www.anest-iwatasoutheastasia.com

ANEST IWATA STRATEGIC CENTER
Cardano al Campo, Italy
+39-0331-733120
www.anest-iwataeu.com

CENTURY TRADING CO., LTD.
Seoul, Korea
82-2-2163-0300
www.centrading.co.kr

CREATEX HANDELS-GmbH
Kaltenkirchen, Germany
+49 (0) 4191 88277
info@createx.de
www.Createx.de

操作前に、このマニュアルを読んでください。それには安全な操作のための重要な警告と注意が含まれています。

すぐに、そして将来的にも参照しやすい場所に保管してください。

製品/付属品の検査

- 注文したモデル名が、ご自身の地域に適した電圧と共に、正しく注文通りであることを確認してください。
  注記：モデル/電圧/シリアル番号のラベルは、一般にコンプレッサーの底側にあります。
- コンプレッサー及びすべての付属品に欠陥や損傷がないかを確認してください。
  注記：コンプレッサーに付属するアイテムの詳細については、次のページを参照してください。

⚠ 警告

- エアブラシ応用専用として推奨します。
- 屋外での使用は推奨しません。
  注記：本機は水との接触には設計されておらず、短絡/火災や怪我を引き起こす可能性があります。乾燥条件下では、コンプレッサーがほこりやその他の粒子を吸い込み、適切な動作や寿命に干渉することがあります。
- 呼吸器具や生命維持装置との使用は禁止です。
- 使用時の温度は32º-104ºF (0º-40ºC)の間であること。
  注記：これら指定温度範囲外では、部品が凍結したり早期に摩耗/損傷を受け、製品の寿命が短くなる可能性があります。
- 正しく接地されたコンセントを使用してください。
  注記：接地されていないコンセントの使用は、感電や火災を引き起こす可能性があります。
- 保守やトラブルシューティングを行う前に、装置をオフにし、電源プラグを電源から抜いてください。怪我を避けるためです。
- 空気以外のガスを圧縮するためには使用しないでください。

⚠ 注意

- 常に揮発性または可燃性の液体や蒸気から離れた、十分に換気された場所で作業してください。
- 異常な音や振動（たとえばカランカランという音）がした場合は、直ちに操作を停止してください。
- コンプレッサーは長時間使用すると熱くなることがあります。40分以上連続して使用せず、必ず休憩を取ってください。この時、コンプレッサーを取り扱う際は注意してください。
- モーターは過熱保護されており、過熱すると自動的にシャットオフします。この場合は、コンプレッサーをオフにし、冷却するまで再起動を待ってください。
- エアコンプレッサーを自分と作業エリアの間や、直接スプレーされているエリアの下に置かないでください。これにより、オーバースプレーがコンプレッサーの空気吸入口に流れ込み、内部に損傷を与える可能性があります。

  注記：オーバースプレー、湿気、ほこりなどの吸入を最小限に抑えるために、エアフィルターの使用を強く推奨します。これにより、コンプレッサーの正常な運用に対する潜在的な干渉を最小限に抑えることができます。

湿気に関する注意

湿気は湿気トラップアセンブリの透明なガラス内に凝縮します。解放するには、ペーパータオルを下に敷いて圧力調整バルブのノブを開くか、またはコンプレッサーモデルによっては、湿気トラップガラスの底にある湿気排出バルブを押し上げてください。

特に湿度が高い条件下では、結露が発生しホース内に溜まることがあります。セッション終了時にエアホースを取り外し、一晩中吊るして余分な湿気を排出/乾燥させてください。

注意：このフィルターが必要な頻度は、湿度と使用量によって異なります。

IS800 SPRINT JET - 組立説明

コンプレッサ本体および付属品を取り出してください。
- Sprint Jetットエアーブラシコンプレッサー（IS800）
- エアーホース
- エアースイコミフィルターの交換
- エアーホースアダプター（他社エアーブラシ用）
- 取扱説明書

電気仕様注意
よくお読みください

もしあなたがそのコンプレッサーを使用する国で購入したのであれば、それは完全に使用準備が整っています。もし異なる電圧の国にコンプレッサーを移動させる予定がある場合は、プラグアダプターと適切な電源変換器が必要になりますが、これは推奨されません。警告：プラグアダプターと電源変換器の使用は、ユニットの過熱を引き起こす可能性があります。電源アダプターおよび/または電源変換器の使用によって生じた問題は、ANEST Iwata-Medeaの保証の対象外です。

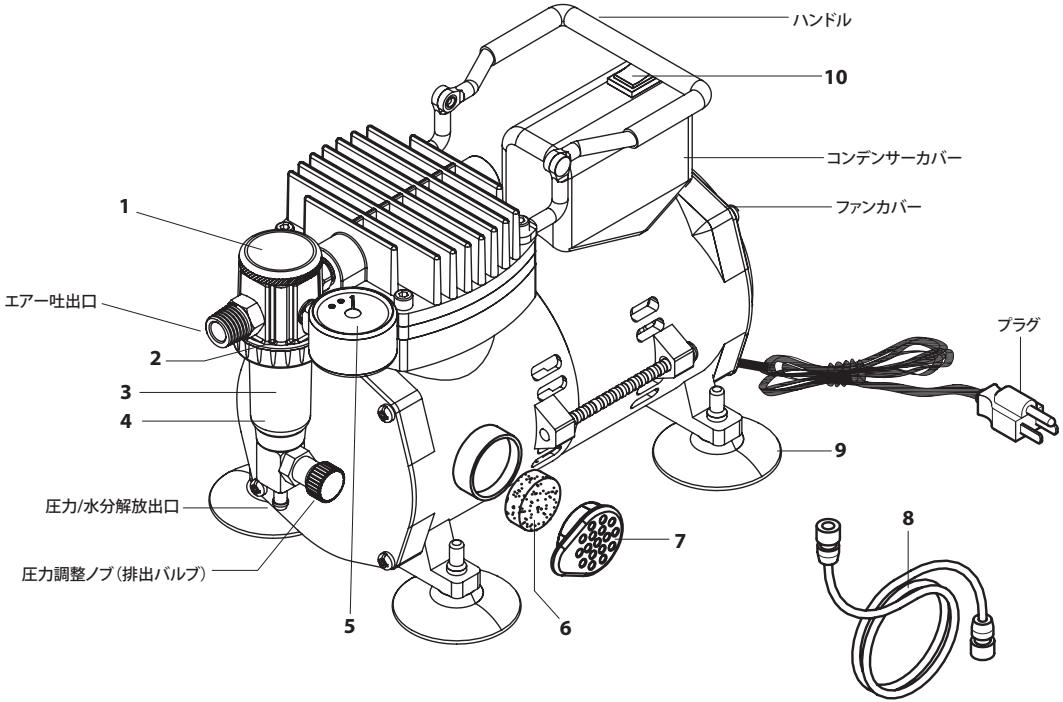

部品番号	アイテム識別	説明	部品番号	アイテム識別	説明
1	ISMT2	湿気トラップアセンブリ	6	ISAF1	エアースイコミフィルター
2	ISFOR1	レギュレーターOリング（下部）	7	ISIC1	フィルターカバー
3	ISMF1	湿気フィルター	8	DTI10	エアーホース
4	ISMTG1	湿気トラップカップ	9	ISFT2	ﾗﾊﾞｰｽﾀﾝﾄﾞ
5	SPG2	圧力計	10	ISOS1	On/Off スイッチ

コンプレッサにオイルは使用しないでください。

IS850 SMART JET - 組立説明

コンプレッサ本体および付属品を取り出してください。
- Smart Jetットエアーブラシコンプレッサー (IS850)
- コイルホース
- エアーホース
- インターナショナルプラグ (IS850SA のみ)
- レギュレーターおよび水分トラップアセンブリ
- エアースイコミフィルターの交換
- エアーホースアダプター
（他社エアーブラシ用）
- 取扱説明書

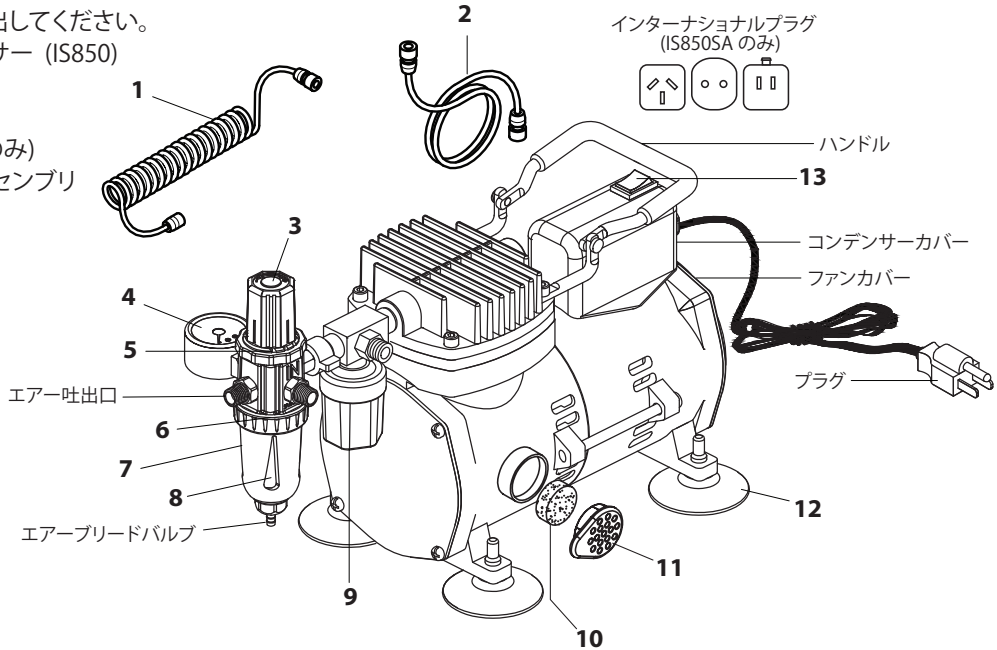

電気仕様注意
よくお読みください

もしあなたがそのコンプレッサーを使用する国で購入したのであれば、それは完全に使用準備が整っています。もし異なる電圧の国にコンプレッサーを移動させる予定がある場合は、プラグアダプターと適切な電源変換器が必要になりますが、これは推奨されません。警告：プラグアダプターと電源変換器の使用は、ユニットの過熱を引き起こす可能性があります。電源アダプターおよび/または電源変換器の使用によって生じた問題は、ANEST Iwata-Medeaの保証の対象外です。

部品番号	アイテム識別	説明	部品番号	アイテム識別	説明
1	IS130	エアーホース	8	ISMTG2	水分トラップカップ
2	DTI10	エアーホース	9	ISPS1	自動停止圧力スイッチ
3	ISRT1JP	圧力レギュレータ	10	ISAF1	エアースイコミフィルター
4	ISPG2JP	圧力計	11	ISIC1	フィルターカバー
5	ISOR2	レギュレーターOリング（上部）	12	ISFT1	ﾗﾊﾞｰｽﾀﾝﾄ
6	ISOR1	レギュレーターOリング（下部）	13	ISOS1	On/Off スイッチ
7	ISMF1	湿気フィルター			

コンプレッサにオイルは使用しないでください。

IS800 SPRINT JET — 始め方

1. ストレートエアホースの大きな端を、水分フィルター組み立てのエアアウトレットにしっかりとねじ込みます。（ホースの両端を過度に締めすぎないように注意してください。早期摩耗を避けるためです）

2. ストレートエアホースの小さな端をエアブラシにしっかりとねじ込みます。
   a. 注意：イワタ以外のブランドのエアブラシを使用する場合は、同梱されたアダプターキットから適切なオプションを使用してください。イワタエアブラシ以外のすべてのブランドに適合するとは限りませんが、ほとんどのブランドに適合します。

3. コンプレッサーを、地元政府の仕様を満たす接地された壁のコンセントに差し込みます。
   a. 注意：延長コード/電源タップとの使用は避けてください。コンプレッサーの底にある銘板を参照して、必要な電力と電圧を確認してください。

4. ユニットの上部にあるオン/オフスイッチを押し下げて、コンプレッサーをオンにします。

5. ユニットを使用していると、水分フィルターの透明なプラスチックボウルに水が溜まることがあります。ページ9のメンテナンス指示に従って水を放出してください。
   a. 注意：初めて使用する際は、5分間稼働させてください。圧縮空気が放出されていることを確認し、異常な音や振動がないことを確認してください。

IS800 SPRINT JET — 圧力の調整

1. エアブラシを接続し、コンプレッサーをオンにした状態で、エアブラシのメインレバー/トリガーを押します。ゲージに表示される圧力は「作業圧力」を表します。結果は、エアブラシの性能要求によって異なります。詳細はIwata-Airbrush.comで学ぶ

2. エアブラシのメインレバー/トリガーを操作しながら、圧力調整ノブを+または-に向けて回して作業圧力を調整します。

3. 最大作業圧力のためには、圧力調整バルブを閉じるためにノブを+の方向に回します。

IS850 SMART JET — 始め方

羽根付きアダプターを使用して、コンプレッサー出力にレギュレーター組み立てを取り付け、時計回りに締めます。
a. 注意：フィッティングやホースを過度に締めると、早期摩耗の原因となるため避けてください。

コンプレッサー出力（オートストップ圧力スイッチ上部に位置）にコイルエアホースをねじ込みます。

コイルエアホースの他端をレギュレーター組み立ての小さい側の出力部にねじ込みます。

ストレートエアホースの大きい端をレギュレーター組み立ての前面にある出力部にねじ込みます。

ストレートエアホースの小さい端をエアブラシにねじ込みます。
a. 注意：イワタ以外のブランドのエアブラシを使用する場合は、同梱されているアダプターキットから適切なオプションを使用してください。
イワタエアブラシ以外の全てのブランドに対応するとは限りませんが、ほとんどのブランドに適合することが確認されています。

IS850SAを使用する場合は、適切な国際プラグを選択します。

地元政府の仕様を満たす接地された壁のコンセントにコンプレッサーを差し込みます。
a. 注意：延長コード/電源タップとの使用は避けてください。

オン/オフスイッチを押してコンプレッサーをオンにします。
a. 注意：モーターは貯められた空気が減少するにつれてオンオフを繰り返し、空気を補充するために動作します。

レギュレーターノブを引き上げてから所望の圧力に調整し、ロックするために押し下げます。
a. 注意：圧力を上げるには「+」方向に、下げるには「-」方向にノブを回します。

ユニットを使用していると、水分フィルターの透明なプラスチックボウルに水がたまることがあります。ページ8のメンテナンス指示に従って水を放出してください。
a. 注意：初めて使用する際は、圧縮された空気が放出され、異常な音や振動がないことを確認するために5分間稼働させてください。

終了

1. 水分トラップに溜まった水分を放出します。

2. コンプレッサーをオフにします。

3. エアブラシのメインレバー/トリガーを操作して、残りの空気を放出してください（余分なペイントに注意してください）。

メンテナンス

⚠警告

怪我や製品の損傷を避けるため、メンテナンスや点検を行う前に以下の手順を実行してください：
- ユニット内の残りの空気を自分や他人から離れた場所で放出します。
- コンプレッサーをオフにします。
- 電源コードを電気コンセントから抜きます。

エアースイコミフィルターの交換
フィルターはコンプレッサーへの空気の吸い込みが悪くなってきたら交換してください。使用頻度が高い場合は1週間に1回は点検してください。
- 指でカバーとスイコミフィルターを外してください。
- スポンジのようなフィルタを外して新しいものと交換してください。(ISAF1).
- フィルターと一緒にカバーを元に戻してください。

IS800 SPRINT JET - モイスチャーフィルター内の水分除去
- 水分トラップの底にある空気調整バルブにペーパータオルを押し当てます。
- 空気調整ノブを「-」記号の方向に回して、水分トラップから集まった水分を排出します。

注意：最適な性能を維持し、早期の摩耗を避けるために、各セッションの終わりに排出してください。

IS850 SMART JET - モイスチャーフィルター内の水分除去
- 水分トラップの底にある排水バルブに対してペーパータオルを押し当てます。

注意：最適な性能を維持し、早期の摩耗を避けるために、各セッションの終わりに排出してください。

トラブルシューティング

IS850 SMART JET - エアーブラシを使っていないのにコンプレッサーがオンオフを繰り返す
エアーが漏れています。その場合は：

1. 石鹸水などを接続部分に吹付けます。泡が出てきたところが漏れている箇所です。

2. 漏れが生じている接続部分を締め増しします。

3. 締め増ししても漏れが止まらない時はネジ部にシールテープを巻く（3巻まで）か蜜蝋をつけます。

4. ホース部分から漏れている場合は、ホースの交換が必要です。

コンプレッサーが突然停止した。
コンプレッサーの底にある銘板を参照して、必要な電力と電圧を確認してください。

困ったときは
取扱説明書の冒頭にある連絡先ページで、地元のサービス/修理センターを見つけてください。

問題と対処法

何か問題が発生した場合は、以下のチャートを参照してください。

「対処法」欄にアスタリスク（**）が付いている項目は、ユーザーが対処するのが難しい問題を示しています。そのような場合は、購入した店舗または地元の代理店に連絡してください。

問題	原因	対処法
モーターが動作しない	電源が入っていません。	電源が入っていません。
	保護装置が作動しています。	電源スイッチをオフにし、圧縮空気を放出した後、約15分後に電源スイッチを再度オンにします。
	電圧が低いです。	**地元の電力会社に連絡してください。
	コンプレッサーの固着。	**修理。
圧力が上がらない、または圧力が上がるのに時間がかかる	各接続部および配管から空気が漏れています。	部品を締めるか交換してください。
異常な音や振動がする	配置の不備。	均等に配置する（4つの脚を取り付ける）
	コンプレッサー内部の摩耗。	**修理
	部品が緩んでいます。	締める

**モーター保護装置が作動する主な原因。

・コンプレッサーを40分以上（定格時間）運転した場合。

・低電圧でコンプレッサーを起動または運転した場合。（延長コードやマルチタップの使用を含む。）

・高温の環境下や密閉された状態など、冷却効果がない状態でコンプレッサーを運転した場合。

お問い合わせは、お近くのANEST IWATA代理店までご連絡ください。

➢ 電話でのお問合わせ

０８００－１００－１９２６

受付時間：　8:45～12:10/13:00～17:30
但し、土日・祝日・弊社指定休日を除く。

➢ メールでのお問合わせ

https://www.anest-iwata.co.jp

各種お問い合わせ先は変更する場合がございますので、最新のお問い合わせ先につきましては当社ホームページをご覧ください。　アネスト岩田ホームページ　**https://www.anest-iwata.co.jp**

アネスト岩田株式会社

〒223-8501　神奈川県横浜市港北区新吉田町3176

保証について

素材・製造・加工によるすべての製造瑕疵に対する保証期間は購入日より1年間です。ただし、定期的な交換が必要となるエアースイコミフィルターなどの消耗品は対象外となります。製造瑕疵を認められた全ての部品や素材は、この期間内であれば修理もしくは交換を行います。お客様の取り扱い上の不注意による故障および損傷、或いは改造がされている場合は、この保証は適用されません。

圧縮機を返送する前に、取扱説明書の冒頭に記載されている連絡先ページにある地元のANEST IWATAオフィスに電話またはメールで連絡し、保証修理に関する適切な手続きを確認してください。事前の承認なくANEST IWATAに送られた物資は受け付けられません。

- ANEST IWATAは、電話での技術サポートを無料で提供しています。取扱説明書の冒頭にある連絡先ページから、地元のサービス/修理センターを見つけてください。電話サポートには、一般的な使用情報、清掃のヒント、トラブルシューティングが含まれます。

- 注意：保証サービスは、認定されたANEST IWATAサービスセンターでのみ提供されます。追加情報のためにあなたの近くのサービスセンターを見つけるには、取扱説明書の冒頭にある連絡先ページを参照してください。

これらのサービス施設へのイワタ圧縮機の送付/輸送にかかるすべての料金は自己負担となります。

一部例外を除き、ANEST Iwata-Medeaは本製品の故障または不具合に伴う生産補償、営業補償など二次損失に対する補償は致しませんので、ご了承をお願い致します。

一部の例外を除き、黙示的保証も、この保証期間内に限られます。

* 保証請求を行う際には、認可された販売店からの購入証明書（販売レシート）が必要です。

正版Iwata産品

iwata

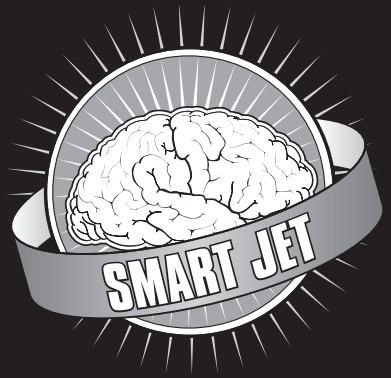

IS800
IS800DE IS800SA
IS800UK IS800JP

IS850
IS850AU/SH
IS850DE IS850SA
IS850UK IS850JP

MANUALE DI ISTRUZIONI PER L'USO

HAI BISOGNO DI ASSISTENZA?

In caso di problemi o domande sul servizio di garanzia, rivolgersi all'affiliata ANEST IWATA locale prima del reso al luogo di acquisto.

ANEST IWATA AUSTRALIA PTY LTD.
Mt. Druitt, NSW
+61-(02)-9853-2000
www.anest-iwata.com.au

ANEST IWATA CORPORATION
Yokohama, Japan
+81-(0)45-591-1111
www.anest-iwata.co.jp

ANEST IWATA (U.K.) LTD.
Neots Cambs, England
+44-(0)1480-405419
www.anest-iwata.co.uk

ANEST IWATA-MEDEA, INC.
Portland, Oregon U.S.A.
+1-503-253-7308 (M-F)
iwata.support@iwata-medea.com
www.iwata-airbrush.com

ANEST IWATA MOTHERSON LTD.
Uttar Pradesh, India
+91-(0)120-4600500 / 14 / 17
www.anest-iwata.co.jp

ANEST IWATA RUS LLC
Moscow, Russia
+7-495-938-77-28
www.anestiwata.ru

ANEST IWATA SHANGHAI
Shanghai, China
+86-(0)21-6407-9713 / 15 / 16
www.anest-iwata-sh.com

ANEST IWATA SOUTH AFRICA (PTY) LTD.
Johannesburg, Republic of South Africa
+27-11-463-2169/2265/2223
www.anest-iwata.co.za

ANEST IWATA SOUTH-EAST ASIA CO., LTD.
Bangkok, Thailand
+66-(0)-2643-2870
www.anest-iwatasoutheastasia.com

ANEST IWATA STRATEGIC CENTER
Cardano al Campo, Italy
+39-0331-733120
www.anest-iwataeu.com

CENTURY TRADING CO., LTD.
Seoul, Korea
82-2-2163-0300
www.centrading.co.kr

CREATEX HANDELS-GmbH
Kaltenkirchen, Germany
+49 (0) 4191 88277
info@createx.de
www.Createx.de

Prima dell'utilizzo leggere attentamente il presente manuale poiché include importanti avvertenze e precauzioni per l'uso in sicurezza dell'apparecchiatura.

Il presente manuale deve essere conservato in un luogo sicuro per ogni eventuale futuro riferimento.

ISPEZIONARE PRODOTTO/ACCESSORI

Verificare che il nome del modello sia quello ordinato e che la tensione del prodotto sia conforme a quella del vostro paese.

NOTA: L'etichetta con il modello/tensione/numero di serie si trova più comunemente sul lato inferiore del compressore.

Verificare che il compressore e tutti gli accessori inclusi siano privi di difetti o danni.

NOTA: Fare riferimento alle pagine seguenti per gli articoli inclusi con il compressore.

⚠ AVVERTENZA

- Raccomandato solo per l'applicazione con aerografo.
- Non raccomandato per uso esterno.

  NOTA: L'unità non è progettata per il contatto con l'acqua poiché potrebbe verificarsi un cortocircuito/incendio o lesioni. In condizioni di temperature di caldo secco eccessivo, il compressore può aspirare polvere o altre particelle che interferiscono con il corretto funzionamento o la durata.
- Non utilizzare MAI per alimentare apparecchiature respiratorie e/o di supporto vitale.
- Utilizzare a temperature comprese tra 32º-104ºF (0º-40ºC) durante il funzionamento.

  NOTA: Al di fuori di queste temperature specificate, i componenti possono congelarsi o subire usura/danni precoci, riducendo la durata del prodotto.
- Utilizzare una presa idonea.

  NOTA: L'uso di prese non messe a terra potrebbe causare scosse elettriche o incendi.
- Prima di eseguire qualsiasi attività di manutenzione o di riparazione o per evitare eventuali lesioni, spegnere l'unità e rimuovere la presa dalla fonte elettrica .
- Non utilizzare per alimentare gas diversi dall'aria.

⚠ ATTENZIONE

- Lavorare sempre in aree ben ventilate, lontano da fluidi e vapori volatili o infiammabili.
- Interrompere immediatamente l'operazione se si sentono suoni o vibrazioni anomali come tintinnii.
- Durante l'uso prolungato il compressore potrebbe surriscaldarsi. Evitare di farlo funzionare in modo continuativo senza effettuare una pausa per più di 40 minuti di seguito. Prestare attenzione quando si maneggia l'unità surriscaldata.
- Il motore è protetto termicamente e si spegne automaticamente quando si surriscalda. In tal caso, spegnere il compressore e attendere che l'unità si raffreddi prima di riavviarla.
- Non posizionare MAI il compressore, tra voi e l'area di lavoro o direttamente nell'area di spruzzatura. In quanto l'overspray d'atomizzazione potrebbe entrare nell'aspirazione dell'aria del compressore causando danni interni all'unità.

  NOTA: Si raccomanda sempre l'utilizzo di un filtro dell'aria per ridurre al minimo l'ingresso di overspray, umidità, polvere... ecc. e per ridurre al massimo le potenziali cause di interferenza con il corretto funzionamento del compressore.

NOTA SULL'UMIDITÀ

L'umidità si condensa nella tazza trasparente del gruppo trappola della condensa. Scaricare la condensa, aprendo la manopola della valvola di regolazione della pressione e tenendo premuto un panno assorbente nel punto di scarico sotto alla valvola, o premendo verso l'alto la valvola di scarico della condensa, situata nella parte inferiore della tazza della trappola di condensa, a seconda del tipo di modello del compressore.

Durante condizioni particolarmente umide, la condensa potrebbe accumularsi e ristagnare nel(i) tubo(i). Rimuovere il(i) tubo(i) dell'aria al termine della sessione e lasciarli appesi durante la notte per consentire il drenaggio/l'asciugatura dell'umidita in eccesso.

Nota: La frequenza con cui e necessario eseguire questa operazione varia a seconda dell'umidita e dell'uso.

ISTRUZIONI DI MONTAGGIO DEL SPRINT JET IS800

Disimballare il compressore e tutti i componenti:
- Compressore per aerografo Sprint Jet (IS800)
- Tubo dell'aria
- Filtro di aspirazione dell'aria di ricambio
- Adattatori per tubo dell'aria per l'uso con aerografi Badger, Aztec e Paasche (J003)
- Manuale di istruzioni per l'uso

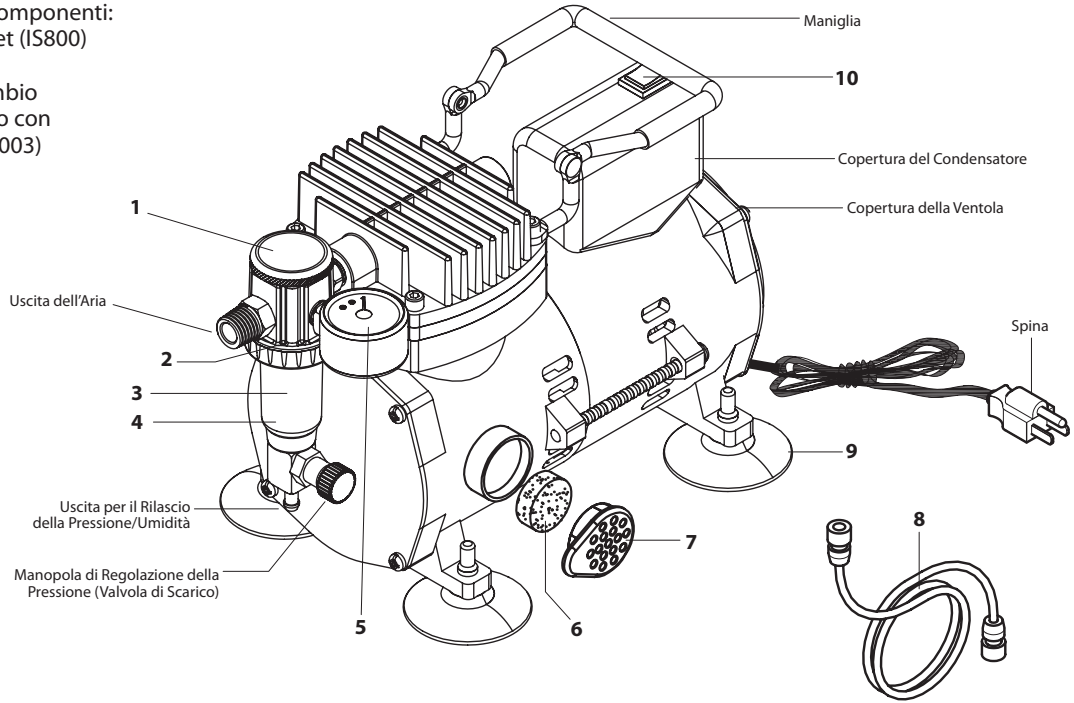

AVVERTENZA SULLA TENSIONE - LEGGERE ATTENTAMENTE -

Se hai acquistato il compressorenel paese in cui intendi usarlo, è completamente pronto all'uso. Se intendi trasferire il compressore in un altro paese con una tensione diversa, avrai bisogno di un adattatore di presa e del convertitore di alimentazione appropriato, anche se ciò non è raccomandato. **ATTENZIONE: L'uso di un adattatore di presa e di un convertitore di alimentazione può causare il surriscaldamento dell'unità. Qualsiasi problema derivante dall'uso di un adattatore di presa e/o di un convertitore di alimentazione non è coperto dalla garanzia ANEST Iwata-Medea.**

numero di parte	ID de l'article	Descrizione	numero di parte	ID de l'article	Descrizione
1	ISMT2	Gruppo Trappola di condensa	6	ISAF1	Filtro di Aspirazione dell'Aria
2	ISFOR1	O-Ring del Regolatore (Parte Inferiore)	7	ISIC1	Cappuccio del Filtro di Aspirazione dell'Aria
3	ISMF1	Filtro di condensa	8	DTI10	Tubo dell'Aria
4	ISMTG1	Tazza della Trappola di condensa	9	ISFT2	Supporto in Gomma
5	SPG2	Manometro	10	ISOS1	Interruttore On/Off

NON UTILIZZARE OLIO NEL O SUL COMPRESSORE

ISTRUZIONI DI MONTAGGIO DEL SMART JET IS850

Disimballare il compressore e tutti i componenti:
- Compressore per aerografo Iwata Smart Jet (IS850)
- Tubo dell'aria a spirale
- Tubo dell'aria
- Spine internazionali (solo IS850SA)
- Gruppo regolatore e trappola della condensa
- Filtro di aspirazione dell'aria di ricambio
- Adattatori per tubo dell'aria (per l'uso con aerografi Badger, Aztec e Paasche)
- Manuale di istruzioni per l'uso

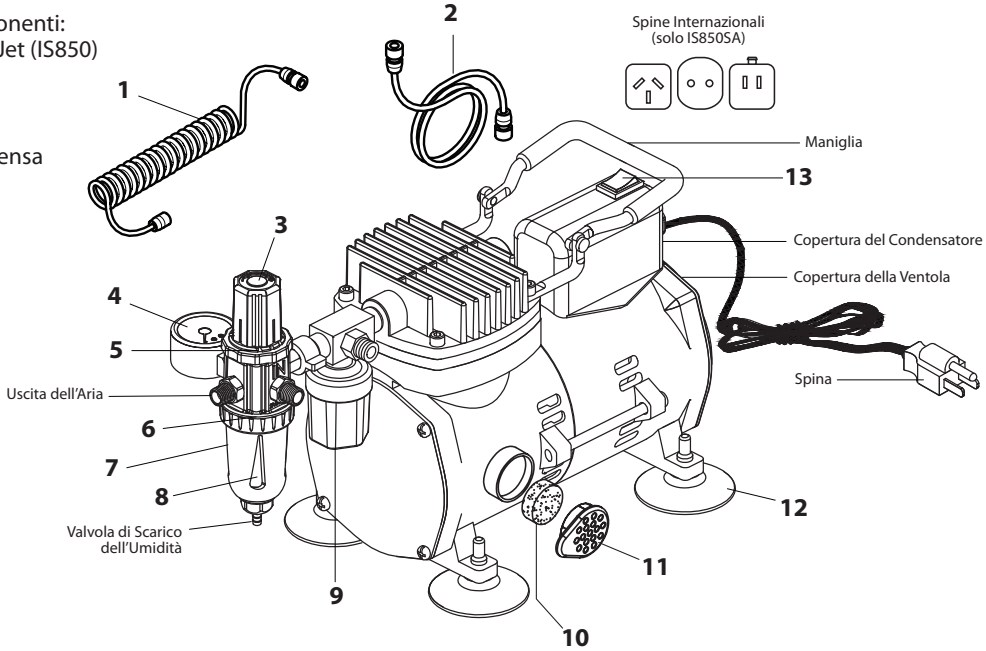

AVVERTENZA SULLA TENSIONE - LEGGERE ATTENTAMENTE -

Se hai acquistato il compressorenel paese in cui intendi usarlo, è completamente pronto all'uso. Se intendi trasferire il compressore in un altro paese con una tensione diversa, avrai bisogno di un adattatore di presa e del convertitore di alimentazione appropriato, anche se ciò non è raccomandato. **ATTENZIONE: L'uso di un adattatore di presa e di un convertitore di alimentazione può causare il surriscaldamento dell'unità. Qualsiasi problema derivante dall'uso di un adattatore di presa e/o di un convertitore di alimentazione non è coperto dalla garanzia ANEST Iwata-Medea.**

numero di parte	ID de l'article	Descrizione	numero di parte	ID de l'article	Descrizione
1	IS130	Tubo dell'Aria a Spirale	8	ISMTG2	Tazza della Trappola della condensa
2	DTI10	Tubo dell'Aria Dritto	9	ISPS1	Interruttore di Pressione Auto Stop
3	ISRT1	Regolatore di Pressione dell'Aria	10	ISAF1	Filtro di Aspirazione dell'Aria
4	ISPG2	Manometro	11	ISIC1	Cappuccio del Filtro di Aspirazione dell'Aria
5	ISOR2	O-Ring del Regolatore (Parte Superiore)	12	ISFT1	Supporto in Gomma
6	ISOR1	O-Ring del Regolatore (Parte Inferiore)	13	ISOS1	Interruttore On/Off
7	ISMF1	Filtro della condensa			

NON UTILIZZARE OLIO NEL O SUL COMPRESSORE

IS800 SPRINT JET — GUIDA RAPIDA

1. Avvitare l'estremità grande della tubazione dell'aria dritta, al raccordo d'uscita dell'aria del gruppo del filtro di condensa. (Per evitare un'usura precoce, evitare di stringere eccessivamente entrambe le estremità del tubo).

2. Avvitare l'estremità piccola della tubazione dell'aria dritta al raccordo d'entrata aria dell'aerografo.
   a. NOTA: Se si utilizza un aerografo di una marca diversa da Iwata, utilizzare l'opzione appropriata del kit di adattatori incluso. *Sebbene non sia garantito che si adatti a tutte le marche oltre agli aerografi Iwata, è stato riscontrato che si adatta alla maggior parte di esse.*

3. Collegare il compressore a una presa a muro con messa a terra che soddisfi tutte le specifiche del governo locale. *Consultare la targhetta sul fondo del compressore per i requisiti di potenza e tensione.*
   a. Nota: Non utilizzare con prolunghe o ciabatte elettriche.

4. Accendere il compressore premendo l'interruttore On/Off sulla parte superiore dell'unità.

5. Durante l'uso dell'unità, la condensa può accumularsi nel recipiente in plastica trasparente del filtro di condensa. Scaricare la condensa seguendo le istruzioni relative alla manutenzione.
   a. Nota: Al primo utilizzo, lasciare funzionare per 5 minuti per garantire che l'aria compressa venga rilasciata e che non vi siano rumori o vibrazioni anomali.

IS800 SPRINT JET — REGOLAZIONE DELLA PRESSIONE DI LAVORO

1. Con l'aerografo collegato e il compressore acceso, premere la leva principale/grilletto del proprio aerografo. La pressione registrata sul manometro rappresenta la "Pressione d'esercizio." I risultati variano a seconda dei requisiti di prestazione del proprio aerografo.
   Per ulteriori informazioni, visitare Iwata-Airbrush.com

2. Per regolare la pressione d'esercizio, ruotare la manopola di regolazione della pressione verso (+) o verso (–) a seconda del tipo di regolazione che si vuole effettuare, tenendo premuta la leva principale/grilletto dell'aerografo.

3. Per regolare alla massima pressione d'esercizio, chiudere la valvola di regolazione della pressione girando la manopola verso (+).

IS850 SMART JET — GUIDA RAPIDA

1. Collegare il gruppo regolatore all'uscita del compressore utilizzando l'adattatore ad alette e stringendo in senso orario.
   a. NOTA: Evitare di stringere eccessivamente i raccordi e i tubi per evitare un'usura precoce.

2. Avvitare l'estremità più grande del tubo a spirale al raccordo d'uscita del compressore situato sopra l'interruttore di Pressione Auto Stop.

3. Avvitare l'altra estremità più piccola del tubo a spirale, al raccordo laterale d'uscita situato sul gruppo regolatore.

4. Avvitare l'estremità grande del tubazione dell'aria dritta, al raccordo d'uscita frontale situato sul gruppo regolatore.

5. Avvitare l'estremità più piccola della tubazione dell'aria dritta, al raccordo d'entrata dell'aerografo.
   a. NOTA: Se si utilizza un aerografo di una marca diversa da Iwata, utilizzare l'opzione appropriata del kit di adattatori incluso. Sebbene non sia garantito che si adatti a tutte le marche oltre agli aerografi Iwata, è stato riscontrato che si adatta alla maggior parte di esse.

6. Se si utilizza il modello IS850SA, scegliere la spina internazionale più idonea.

7. Collegare il compressore ad una presa a muro con messa a terra idonea, che soddisfi tutte le specifiche del governo locale.
   a. NOTA: Non utilizzare con prolunghe o ciabatte elettriche.

8. Accendere il compressore premendo l'interruttore On/Off.
   a. Nota: Il motore si accenderà e si spegnerà man mano che l'aria immagazzinata si esaurisce, funzionando per reintegrare l'aria immagazzinata.

9. Per regolare la pressione dell'aria, sollevare la manopola del regolatore, ruotandola alla pressione desiderata e spingendola poi verso il basso per bloccarne la posizione.
   a. NOTA: Girare la manopola verso (+) per aumentare, o verso (-) per diminuire la pressione.

10. Durante l'uso dell'unità, la condensa potrebbe accumularsi nella ciotola di plastica trasparente del filtro di condensa. Scaricare la condensa seguendo le istruzioni relative alla manutenzione.
    a. NOTA: Al primo utilizzo, lasciare funzionare per 5 minuti per garantire che l'aria compressa venga scaricata e per assicurarsi che non vi siano rumori o vibrazioni anomale.

CONCLUSIONE DI UNA SESSIONE

1. Scaricare la condensa accumulata nella trappola della condensa.
2. Spegnere il compressore.
3. Rilasciare l'aria residua azionando la leva principale/grilletto del proprio aerografo (facendo attenzione a eventuali eccessi di vernice).

MANUTENZIONE

⚠ AVVERTENZA

Per evitare lesioni o danni al prodotto prima di eseguire la manutenzione e/o l'ispezione:

- Rilasciare l'aria residua nell'unità lontano da sé e dagli altri.
- Spegnere il compressore.
- Scollegare il cavo di alimentazione dalla presa elettrica.

SOSTITUZIONE DEL FILTRO DI ASPIRAZIONE DELL'ARIA

Il filtro deve essere sostituito solo se è significativamente sporco o abbastanza sporco da ridurre il flusso d'aria nel compressore. Ispezionare il filtro di aspirazione dell'aria una volta alla settimana in caso di uso intensivo del compressore.

- Utilizzare il dito per estrarre il coperchio del filtro e il filtro di aspirazione dell'aria.
- Rimuovere il filtro dell'aria simile a una spugna e sostituirlo con un nuovo filtro di aspirazione dell'aria (ISAF1 – confezione da 10 pezzi).

IS800 SPRINT JET - RILASCIO DELL'UMIDITÀ ACCUMULATA NEL FILTRO DELL'UMIDITÀ

- Appoggiare un panno assorbente sulla valvola di regolazione dell'aria situata nella parte inferiore della trappola di condensa.
- Scaricare la condensa accumulata ruotando la manopola di regolazione dell'aria verso il segno (-) per permettere il drenaggio della condensa dalla trappola di condensa.

  NOTA: Per prestazioni ottimali e per evitare un'usura precoce, scaricare la condensa alla fine di ogni sessione.

IS850 SMART JET - RILASCIO DELL'UMIDITÀ ACCUMULATA NEL FILTRO DELL'UMIDITÀ

- Premere con un panno assorbente sulla valvola di regolazione dell'aria situata nella parte inferiore della trappola di condensa.

  Nota: Per prestazioni ottimali e per evitare un'usura precoce, svuotare alla fine di ogni sessione.

IS850 SMART JET - IL COMPRESSORE SI ACCENDE E SI SPEGNE MENTRE L'AEROGRAFO NON SPRUZZA ARIA

Il compressore ha una perdita d'aria. Quando ciò accade:

1. Spruzzare tutte le connessioni con una soluzione di acqua saponata. Le bolle risultanti indicano una perdita d'aria.

2. Stringere le connessioni.

3. Se le bolle non si fermano, provare ad avvolgere i filetti con nastro sigillante per filetti (massimo 3 avvolgimenti) o ad applicare cera d'api sui filetti. Entrambi i metodi forniscono una tenuta ermetica.

4. Se la perdita d'aria è al centro di un tubo dell'aria, il tubo dovrà essere sostituito.

IL COMPRESSORE SI SPEGNE IMPROVVISAMENTE

L'interruttore di sovraccarico termico spegnerà il compressore prima che si surriscaldi. L'interruttore si reimposterà automaticamente quando l'unità si raffredda.

PER QUALSIASI ALTRO PROBLEMA O QUESTIONE

Trova un centro di assistenza/riparazione locale nella pagina dei contatti all'inizio del manuale.

GARANZIA

Tutti i compressori Iwata sono garantiti contro difetti di materiale e di fabbricazione per un periodo di UN anno dalla data di acquisto*. Questa garanzia non copre i filtri di aspirazione dell'aria poiché la loro sostituzione periodica è RICHIESTA a causa della normale usura. Qualsiasi parte o materiale che risulti o diventi difettoso in modo tale da non essere utilizzabile entro questo periodo verrà riparato o sostituito. Questa garanzia non copre i danni causati da negligenza o da un compressore che è stato alterato o maltrattato in qualsiasi modo.

Chiama o invia un'email al tuo ufficio locale ANEST IWATA mostrato nella pagina dei contatti all'inizio del manuale prima di restituire un compressore per le procedure appropriate riguardanti le riparazioni in garanzia. Qualsiasi materiale spedito ad ANEST IWATA senza autorizzazione preventiva non sarà accettato.

- ANEST IWATA offre supporto tecnico telefonico gratuito. Trova il tuo centro di assistenza/riparazione locale nella pagina dei contatti all'inizio del manuale. Il supporto telefonico include informazioni generali sull'uso, consigli sulla pulizia e risoluzione dei problemi.

- NOTA: Il servizio di garanzia sarà fornito solo presso i centri di assistenza autorizzati ANEST IWATA. Fare riferimento alla pagina dei contatti all'inizio del manuale per trovare un centro di assistenza vicino a te per ulteriori informazioni.

Devi pagare tutte le spese di spedizione/trasporto del compressore Iwata da e verso questi centri di assistenza.

ANEST Iwata-Medea, Inc. non sarà responsabile per danni a persone o proprietà, perdite commerciali o qualsiasi altro danno incidentale o consequenziale causato da un compressore difettoso. Tuttavia, alcuni stati non consentono l'esclusione o la limitazione dei danni incidentali o consequenziali, quindi le suddette limitazioni potrebbero non applicarsi a te.

Tutte le garanzie implicite, comprese eventuali garanzie di commerciabilità o idoneità, sono limitate alla durata di questa garanzia scritta. Tuttavia, alcuni stati non consentono limitazioni sulla durata di una garanzia implicita, quindi la suddetta limitazione potrebbe non applicarsi a te.

* La prova di acquisto (ricevuta di vendita) da un rivenditore autorizzato è necessaria per qualsiasi richiesta di garanzia.

Genuine Iwata

iwata

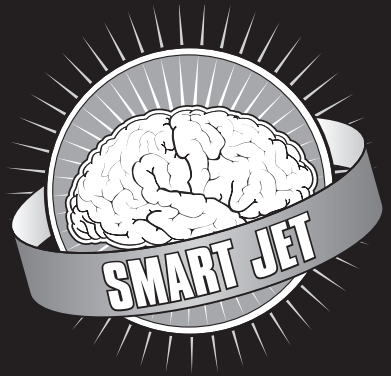

IS800
IS800DE IS800SA
IS800UK IS800JP

IS850
IS850AU/SH
IS850DE IS850SA
IS850UK IS850JP

MANUAL DE INSTRUCCIONES DE USO

¿NECESITA AYUDA?

Si tiene algún problema o pregunta sobre el servicio de garantía, comuníquese con su afiliado local de ANEST IWATA antes de regresar a su lugar de compra.

ANEST IWATA AUSTRALIA PTY LTD.
Mt. Druitt, NSW
+61-(02)-9853-2000
www.anest-iwata.com.au

ANEST IWATA CORPORATION
Yokohama, Japan
+81-(0)45-591-1111
www.anest-iwata.co.jp

ANEST IWATA (U.K.) LTD.
Neots Cambs, England
+44-(0)1480-405419
www.anest-iwata.co.uk

ANEST IWATA-MEDEA, INC.
Portland, Oregon U.S.A.
+1-503-253-7308 (M-F)
iwata.support@iwata-medea.com
www.iwata-airbrush.com

ANEST IWATA MOTHERSON LTD.
Uttar Pradesh, India
+91-(0)120-4600500 / 14 / 17
www.anest-iwata.co.jp

ANEST IWATA RUS LLC
Moscow, Russia
+7-495-938-77-28
www.anestiwata.ru

ANEST IWATA SHANGHAI
Shanghai, China
+86-(0)21-6407-9713 / 15 / 16
www.anest-iwata-sh.com

ANEST IWATA SOUTH AFRICA (PTY) LTD.
Johannesburg, Republic of South Africa
+27-11-463-2169/2265/2223
www.anest-iwata.co.za

ANEST IWATA SOUTH-EAST ASIA CO., LTD.
Bangkok, Thailand
+66-(0)-2643-2870
www.anest-iwatasoutheastasia.com

ANEST IWATA STRATEGIC CENTER
Cardano al Campo, Italy
+39-0331-733120
www.anest-iwataeu.com

CENTURY TRADING CO., LTD.
Seoul, Korea
82-2-2163-0300
www.centrading.co.kr

CREATEX HANDELS-GmbH
Kaltenkirchen, Germany
+49 (0) 4191 88277
info@createx.de
www.Createx.de

Antes de la operación, lea este manual ya que incluye advertencias y precauciones importantes para una operación segura.

Guárdelo en un lugar conveniente para la lectura inmediata y futura.

INSPECCIÓN DEL PRODUCTO/ACCESORIOS

• Verifique que el nombre del modelo sea el solicitado, con el voltaje adecuado para su región.

NOTA: La etiqueta con el Modelo/Voltaje/Número de serie se encuentra comúnmente en la parte inferior del compresor.

• Verifique que el compresor y todos los accesorios incluidos estén libres de defectos o daños.

NOTA: Consulte las páginas siguientes para ver los artículos incluidos con su compresor.

⚠ ADVERTENCIA

• Recomendado solo para aplicaciones de aerógrafo.

• No recomendado para uso en exteriores.

NOTA: La unidad no está diseñada para contacto con agua, ya que puede causar un cortocircuito/incendio o lesiones. Durante condiciones secas, el compresor puede aspirar polvo u otras partículas que interfieran en el funcionamiento adecuado o la vida útil.

• No utilizar con equipos de respiración y/o soporte vital.

• Utilizar en temperaturas entre 32º-104ºF (0º-40ºC) durante la operación.

NOTA: Fuera de estas temperaturas especificadas, los componentes pueden congelarse o experimentar desgaste/daño prematuro, resultando en una vida útil más corta del producto.

• Utilice un enchufe debidamente conectado a tierra.

NOTA: El uso de enchufes no conectados a tierra podría resultar en una descarga eléctrica o incendio.

• Apague la unidad y retire el enchufe de la fuente eléctrica antes de realizar mantenimiento o solucionar problemas para evitar lesiones.

• No debe usarse para comprimir gases distintos al aire.

⚠ ATENCIÓN

- Trabaje siempre en zonas bien ventiladas, lejos de fluidos y vapores volátiles o inflamables.
- Detenga inmediatamente el funcionamiento si oye ruidos o vibraciones anormales, como traqueteos.
- El compresor puede calentarse con el uso prolongado. Evite hacerlo funcionar de forma continuada sin descanso durante más de 40 minutos seguidos. Tenga cuidado al manipular el compresor en ese momento.
- El motor está protegido térmicamente y se desconecta automáticamente si se sobrecalienta. En tal caso, desconecte el compresor y espere a que se enfríe antes de volver a ponerlo en marcha.
- NO coloque el compresor de aire entre usted y su zona de trabajo ni directamente debajo de una zona que se esté pulverizando. Esto podría permitir que el exceso de pulverización entrara en la entrada de aire del compresor, causando daños internos a la unidad.

  NOTA: Se recomienda encarecidamente el uso de un filtro de aire para minimizar la entrada de exceso de pulverización, humedad, polvo, etc. De este modo se minimizan las posibles interferencias con el correcto funcionamiento del compresor.

NOTA SOBRE LA HUMEDAD

La humedad se condensará en la copa transparente del conjunto del filtro de humedad. Para liberar, abra la perilla de ajuste de presión con una toalla de papel debajo o presione hacia arriba la válvula de drenaje de humedad en la parte inferior de la copa del filtro de humedad, dependiendo de su modelo de compresor.

Durante condiciones de alta humedad, la condensacion puede acumularse y permanecer en la(s) manguera(s). Retire la(s) manguera(s) de aire al final de la sesion y coloquelas en posicion de drenaje durante la noche para permitir que se drene/seque el exceso de humedad.

Nota: La frecuencia con la que necesite esto varia

IS800 SPRINT JET — INSTRUCCIONES DE MONTAJE

Desembale el compresor y todos los componentes:
- Compresor de Aerógrafo Sprint Jet (IS800)
- Manguera de Aire
- Filtro de Admisión de Aire de Repuesto
- Adaptadores de Manguera de Aire para usar con aerógrafos Badger, Aztec y Paasche (J003)
- Manual de Instrucciones de Operación

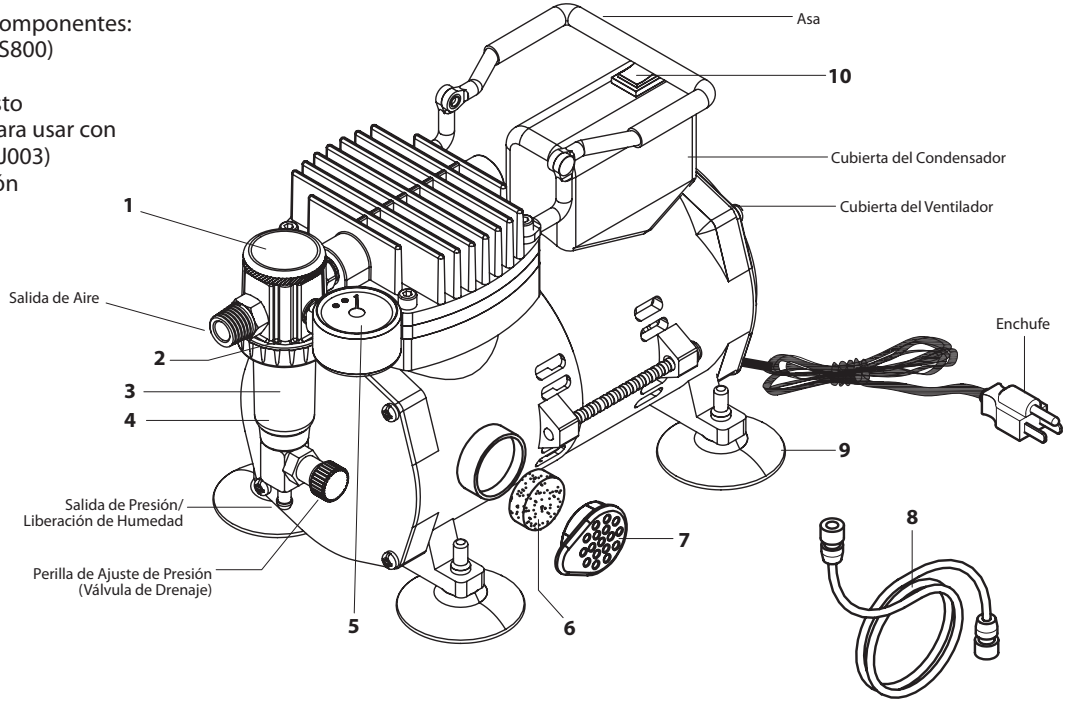

PRECAUCIÓN SOBRE EL VOLTAJE
- LEA CUIDADOSAMENTE -

Si compró el compresor en el país donde lo va a usar, está completamente listo para usar. Si va a transferir el compresor a otro país con un voltaje diferente, necesitará un adaptador de enchufe y el convertidor de potencia apropiado, aunque esto no se recomienda. **ADVERTENCIA: El uso de un adaptador de enchufe y un convertidor de potencia puede causar que la unidad se sobrecaliente. Cualquier problema resultante del uso de un adaptador de corriente y/o convertidor de potencia no está cubierto por la garantía de ANEST Iwata-Medea.**

Número de Pieza	ID del Artículo	Descripción	Número de Pieza	ID del Artículo	Descripción
1	ISMT2	Conjunto del Filtro de Humedad	6	ISAF1	Filtro de Admisión de Aire
2	ISFOR1	Junta Tórica del Regulador (Parte Inferior)	7	ISIC1	Tapa del Filtro de Admisión de Aire
3	ISMF1	Filtro de Humedad	8	DTI10	Manguera de Aire
4	ISMTG1	Copa del Filtro de Humedad	9	ISFT2	Soporte de Goma
5	SPG2	Manómetro	10	ISOS1	Interruptor de Encendido/Apagado

NO USE ACEITE EN O SOBRE EL COMPRESOR

IS850 SMART JET — INSTRUCCIONES DE MONTAJE

Desembale el compresor y todos los componentes:
- Compresor de Aerógrafo Iwata Smart Jet (IS850)
- Manguera de Aire Enrollada
- Manguera de Aire
- Enchufes Internacionales (solo IS850SA)
- Conjunto del Regulador y Filtro de Humedad
- Filtro de Admisión de Aire de Repuesto
- Adaptadores de Manguera de Aire (para usar con aerógrafos Badger, Aztec y Paasche)
- Manual de Instrucciones de Operación

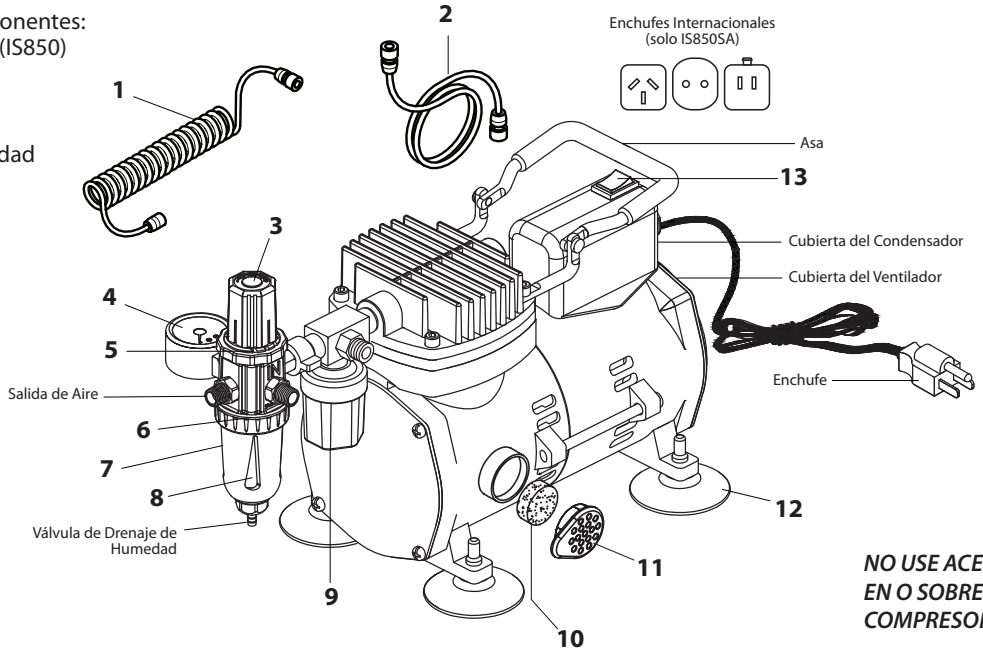

NO USE ACEITE EN O SOBRE EL COMPRESOR

PRECAUCIÓN SOBRE EL VOLTAJE
- LEA CUIDADOSAMENTE -

Si compró el compresor en el país donde lo va a usar, está completamente listo para usar. Si va a transferir el compresor a otro país con un voltaje diferente, necesitará un adaptador de enchufe y el convertidor de potencia apropiado, aunque esto no se recomienda. **ADVERTENCIA: El uso de un adaptador de enchufe y un convertidor de potencia puede causar que la unidad se sobrecaliente. Cualquier problema resultante del uso de un adaptador de corriente y/o convertidor de potencia no está cubierto por la garantía de ANEST Iwata-Medea.**

Número de Pieza	ID del Artículo	Descripción	Número de Pieza	ID del Artículo	Descripción
1	IS130	Manguera de Aire Enrollada	8	ISMTG2	Copa del Filtro de Humedad
2	DTI10	Manguera de Aire Recta	9	ISPS1	Interruptor de Presión de Parada Automática
3	ISRT1	Regulador de Presión de Aire	10	ISAF1	Filtro de Admisión de Aire
4	ISPG2	Manómetro de Presión de Aire	11	ISIC1	Tapa del Filtro de Admisión de Aire
5	ISOR2	Junta Tórica del Regulador (Superior)	12	ISFT1	Soporte de Goma
6	ISOR1	Junta Tórica del Regulador (Inferior)	13	ISOS1	Interruptor de Encendido/Apagado
7	ISMF1	Filtro de Humedad			

IS800 SPRINT JET — INICIO RÁPIDO

1. Enrosque el extremo grande de la Manguera de Aire Recta firmemente en la salida de aire del Conjunto del Filtro de Humedad. (Evite apretar demasiado ambos extremos de la manguera para evitar desgaste prematuro).

2. Enrosque el extremo pequeño de la Manguera de Aire Recta firmemente en el aerógrafo.
   a. Nota: Si usa una marca de aerógrafo que no sea Iwata, use la opción adecuada del kit de adaptadores incluido. *Aunque no se garantiza que se ajusten a todas las marcas más allá de los Aerógrafos Iwata, se ha encontrado que se ajustan a la mayoría.*

3. Enchufe el compresor en una toma de corriente con conexión a tierra que cumpla con todas las especificaciones del gobierno local. *Consulte la placa de identificación en la parte inferior del compresor para conocer los requisitos de potencia y voltaje.*
   a. Nota: No utilice con cables de extensión/múltiples.

4. Encienda el compresor presionando el Interruptor de Encendido/Apagado en la parte superior de la unidad.

5. Mientras se utiliza la unidad, puede acumularse agua en el recipiente de plástico transparente del filtro de humedad. Libere el agua siguiendo las instrucciones de mantenimiento.
   a. Nota: En el primer uso, permita que funcione durante 5 minutos para asegurarse de que se libere aire comprimido y que no haya sonidos o vibraciones anormales.

IS800 SPRINT JET — REGULANDO LA PRESIÓN DE TRABAJO

1. Con su aerógrafo conectado y el compresor encendido, presione la palanca principal/disparador de su aerógrafo. La presión registrada en su manómetro representa la "Presión de Trabajo". Los resultados varían según los requisitos de rendimiento de su aerógrafo.
   Aprenda más en Iwata-Airbrush.com

2. Ajuste la presión de trabajo girando la perilla de ajuste de presión hacia + o – mientras presiona la palanca principal/disparador del aerógrafo.

3. Para obtener la presión de trabajo máxima, cierre la válvula de ajuste de presión girando la perilla hacia +.

IS850 SMART JET — INICIO RÁPIDO

1. Acople el conjunto del regulador a la salida del compresor usando el adaptador con alas, apretando en sentido horario.
   a. Nota: Evite apretar demasiado las conexiones y las mangueras para evitar desgaste prematuro.

2. Enrosque la Manguera de Aire Enrollada en la salida del compresor ubicada sobre el Interruptor de Presión de Parada Automática.

3. Enrosque el otro extremo de la Manguera de Aire Enrollada en el lado pequeño de la salida del Conjunto del Regulador.

4. Enrosque el extremo grande de la Manguera de Aire Recta en la salida frontal del Conjunto del Regulador.

5. Enrosque el extremo pequeño de la Manguera de Aire Recta en el aerógrafo.
   a. Nota: Si usa una marca de aerógrafo que no sea Iwata, use la opción adecuada del kit de adaptadores incluido. Aunque no se garantiza que se ajusten a todas las marcas más allá de los Aerógrafos Iwata, se ha encontrado que se ajustan a la mayoría.

6. Si usa el IS850SA, elija el enchufe internacional adecuado.

7. Enchufe el compresor en una toma de corriente con conexión a tierra que cumpla con todas las especificaciones del gobierno local.
   a. Nota: No utilice con cables de extensión/múltiples.

8. Encienda el compresor presionando el Interruptor de Encendido/Apagado.
   a. Nota: El motor se encenderá y apagará a medida que se agote el aire almacenado, funcionando para reponer el aire almacenado.

9. Ajuste la presión de aire levantando la perilla del regulador, girando a la presión deseada y luego empujando hacia abajo para bloquear en su lugar.
   a. Nota: Gire la perilla hacia "+" para aumentar, "-" para disminuir.

10. Mientras se utiliza la unidad, puede acumularse agua en el recipiente de plástico transparente del filtro de humedad. Libere el agua siguiendo las instrucciones de mantenimiento.
    a. Nota: En el primer uso, permita que funcione durante 5 minutos para asegurarse de que se libere aire comprimido y que no haya sonidos o vibraciones anormales.

FINALIZANDO UNA SESIÓN

1. Libere la humedad acumulada en el filtro de humedad.
2. Apague el compresor.
3. Libere el aire restante activando la palanca principal/disparador de su aerógrafo (teniendo cuidado con cualquier exceso de pintura).

MANTENIMIENTO

⚠ ADVERTENCIA

Para evitar lesiones o daños a su producto antes de realizar el mantenimiento y/o inspección:

- Libere el aire restante en la unidad lejos de usted y de otras personas.
- Apague el compresor.
- Desconecte el cable de alimentación de la toma de corriente.

CAMBIO DEL FILTRO DE ADMISIÓN DE AIRE

El filtro solo necesita ser cambiado si está significativamente sucio o lo suficientemente sucio como para bloquear el flujo de aire hacia el compresor. Inspeccione su filtro de admisión de aire una vez por semana con uso intensivo del compresor.

- Use su dedo para sacar la tapa del filtro y el filtro de admisión de aire.
- Retire el filtro de aire tipo esponja y reemplácelo con un nuevo filtro de admisión de aire (ISAF1 – paquete de 10).

IS800 SPRINT JET - LIBERACIÓN DE HUMEDAD ACUMULADA EN EL FILTRO DE HUMEDAD

- Presione una toalla de papel contra la válvula de ajuste de aire ubicada en la parte inferior del filtro de humedad.
- Libere cualquier humedad acumulada girando la perilla de ajuste de aire hacia el signo "–" permitiendo que el filtro de humedad se drene.
  Nota: Para un rendimiento óptimo y para evitar desgaste prematuro, vacíe al final de cada sesión.

IS850 SMART JET - LIBERACIÓN DE HUMEDAD ACUMULADA EN EL FILTRO DE HUMEDAD

- Presione una toalla de papel contra la válvula de drenaje ubicada en la parte inferior del filtro de humedad.
  Nota: Para un rendimiento óptimo y para evitar desgaste prematuro, vacíe al final de cada sesión.

IS850 SMART JET - EL COMPRESOR SE ENCIENDE Y APAGA MIENTRAS EL AERÓGRAFO NO ESTÁ ROCIANDO AIRE

El compresor tiene una fuga de aire. Cuando esto ocurra:

1. Rocíe todas las conexiones con una solución de agua y jabón. Las burbujas resultantes indican una fuga de aire.

2. Apriete las conexiones.

3. Si las burbujas no se detienen, intente envolver las roscas con cinta selladora para roscas (máximo 3 vueltas) o aplique cera de abejas a las roscas. Ambos métodos proporcionan un sello hermético.

4. Si la fuga de aire está en el medio de una manguera de aire, será necesario reemplazar la manguera.

EL COMPRESOR SE APAGA REPENTINAMENTE

El interruptor de sobrecarga térmica apagará su compresor antes de que se sobrecaliente. El interruptor se reiniciará automáticamente cuando la unidad se enfríe.

PARA CUALQUIER OTRO PROBLEMA O INCONVENIENTE

Encuentre un centro de servicio/reparación local en la página de contacto al inicio del manual.

GARANTÍA

Todos los compresores Iwata están garantizados contra todos los defectos de fabricación de material y mano de obra por un período de UN año a partir de la fecha de compra*. Esta garantía no cubre los filtros de admisión de aire, ya que se requiere el reemplazo periódico de estas partes debido al desgaste normal. Cualquier pieza o material que sea o se vuelva defectuoso de tal manera que no se pueda usar dentro de este período será reparado o reemplazado. Esta garantía no cubre daños causados por negligencia o un compresor que haya sido alterado o maltratado de alguna manera.

Llame o envíe un correo electrónico a su oficina local de ANEST IWATA, que se muestra en la página de contacto al inicio del manual, antes de devolver un compresor para los procedimientos adecuados relacionados con las reparaciones bajo garantía. Cualquier material que se envíe a ANEST IWATA sin autorización previa no será aceptado.

- ANEST IWATA ofrece soporte técnico por teléfono sin cargo. Encuentre su centro de servicio/reparación local en la página de contacto al inicio del manual. El soporte telefónico incluye información general de uso, consejos de limpieza y solución de problemas.

- NOTA: El servicio de garantía solo se proporcionará en centros de servicio autorizados de ANEST IWATA. Consulte la página de contacto al inicio del manual para localizar un centro de servicio cercano para obtener información adicional.

Debe pagar todos los cargos por envío/transporte de su compresor Iwata hacia/desde estas instalaciones de servicio.

ANEST Iwata-Medea, Inc. no será responsable por daños a personas o propiedad, pérdida comercial o cualquier otro daño incidental o consecuente causado por un compresor defectuoso. Sin embargo, algunos estados no permiten la exclusión o limitación de daños incidentales o consecuentes, por lo que las limitaciones anteriores pueden no aplicarse en su caso.

Todas las garantías implícitas, incluidas cualquier garantía de comerciabilidad o adecuación, están limitadas a la duración de esta garantía escrita. Sin embargo, algunos estados no permiten limitaciones sobre la duración de una garantía implícita, por lo que la limitación anterior puede no aplicarse en su caso.

* Se requiere prueba de compra (recibo de venta) de un distribuidor autorizado para cualquier y todas las reclamaciones de garantía.

Genuine Iwata

iwata

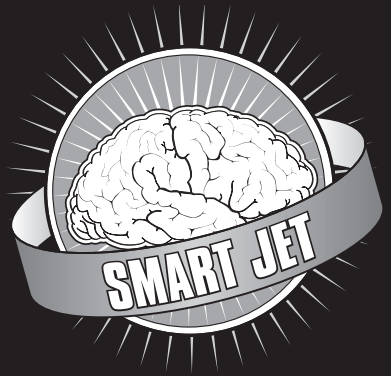

IS800
IS800DE IS800SA
IS800UK IS800JP

IS850
IS850AU/SH
IS850DE IS850SA
IS850UK IS850JP

MANUEL D'INSTRUCTIONS

BESOIN D'ASSISTANCE?

Si vous rencontrez un problème avec ce produit, prenez contact avec votre représentant ANEST Iwata local avant de vous rendre dans votre point d'achat.

ANEST IWATA AUSTRALIA PTY LTD.
Mt. Druitt, NSW
+61-(02)-9853-2000
www.anest-iwata.com.au

ANEST IWATA CORPORATION
Yokohama, Japan
+81-(0)45-591-1111
www.anest-iwata.co.jp

ANEST IWATA (U.K.) LTD.
Neots Cambs, England
+44-(0)1480-405419
www.anest-iwata.co.uk

ANEST IWATA-MEDEA, INC.
Portland, Oregon U.S.A.
+1-503-253-7308 (M-F)
iwata.support@iwata-medea.com
www.iwata-airbrush.com

ANEST IWATA MOTHERSON LTD.
Uttar Pradesh, India
+91-(0)120-4600500 / 14 / 17
www.anest-iwata.co.jp

ANEST IWATA RUS LLC
Moscow, Russia
+7-495-938-77-28
www.anestiwata.ru

ANEST IWATA SHANGHAI
Shanghai, China
+86-(0)21-6407-9713 / 15 / 16
www.anest-iwata-sh.com

ANEST IWATA SOUTH AFRICA (PTY) LTD.
Johannesburg, Republic of South Africa
+27-11-463-2169/2265/2223
www.anest-iwata.co.za

ANEST IWATA SOUTH-EAST ASIA CO., LTD.
Bangkok, Thailand
+66-(0)-2643-2870
www.anest-iwatasoutheastasia.com

ANEST IWATA STRATEGIC CENTER
Cardano al Campo, Italy
+39-0331-733120
www.anest-iwataeu.com

CENTURY TRADING CO., LTD.
Seoul, Korea
82-2-2163-0300
www.centrading.co.kr

CREATEX HANDELS-GmbH
Kaltenkirchen, Germany
+49 (0) 4191 88277
info@createx.de
www.Createx.de

Avant l'utilisation, lisez ce manuel car il contient des avertissements et des mises en garde importants pour une utilisation en toute sécurité.

Conservez-le dans un endroit pratique pour une lecture immédiate et future.

INSPECTER LE PRODUIT/LES ACCESSOIRES

• Vérifiez que le nom du modèle est conforme à la commande, avec la tension appropriée pour votre région.

REMARQUE : L'étiquette du modèle/de la tension/du numéro de série se trouve le plus souvent sur le dessous du compresseur.

• Vérifiez que le compresseur et tous les accessoires inclus sont exempts de défauts ou de dommages.

REMARQUE : Consultez les pages suivantes pour les articles inclus avec votre compresseur.

⚠ AVERTISSEMENT

• Recommandé uniquement pour l'application avec un aérographe.

• Non recommandé pour une utilisation en extérieur.

REMARQUE : L'unité n'est pas conçue pour entrer en contact avec de l'eau car cela peut provoquer un court-circuit/un incendie ou des blessures. Pendant les périodes de température plus sèches, le compresseur peut aspirer de la poussière ou d'autres particules, ce qui peut interférer avec son bon fonctionnement ou sa durée de vie.

• Ne pas utiliser avec des équipements respiratoires et/ou de maintien de la vie.

• Utiliser à des températures comprises entre 32º-104ºF (0º-40ºC) pendant le fonctionnement.

REMARQUE : En dehors de ces températures spécifiées, les composants peuvent geler ou subir une usure/dommage prématuré, ce qui réduit la durée de vie du produit.

• Utilisez une prise correctement mise à la terre.

REMARQUE : L'utilisation de prises non mises à la terre pourrait entraîner un choc électrique ou un incendie.

• Éteignez l'unité et débranchez la prise de la source électrique avant d'effectuer l'entretien ou le dépannage pour éviter les blessures.

• Ne pas utiliser pour comprimer des gaz autres que l'air.

⚠ ATTENTION

- Travaillez toujours dans des zones bien ventilées, loin des fluides et vapeurs volatiles ou inflammables.
- Arrêtez immédiatement l'opération si vous entendez des sons ou des vibrations anormales, tels que des cliquetis.
- Le compresseur peut devenir chaud lors d'une utilisation prolongée. Évitez de le faire fonctionner en continu sans pause pendant plus de 40 minutes à la fois. Soyez prudent lors de la manipulation du compresseur à ce moment-là.
- Le moteur est protégé thermiquement et s'éteint automatiquement en cas de surchauffe. Si cela se produit, éteignez le compresseur et attendez que l'unité ait refroidi avant de redémarrer.
- NE PLACEZ PAS le compresseur d'air entre vous et votre zone de travail ou directement sous une zone en cours de pulvérisation. Cela pourrait permettre à la surpulvérisation de pénétrer dans l'admission d'air du compresseur, causant des dommages internes à l'unité.

  REMARQUE : L'utilisation suggérée d'un filtre à air est fortement recommandée pour minimiser l'admission de surpulvérisation, d'humidité, de poussière, etc. Cela minimise les interférences potentielles avec le bon fonctionnement du compresseur.

NOTE SUR L'HUMIDITÉ

De l'humidité se condense dans le godet transparent du filtre anti-condensation. Pour la libérer, ouvrez le bouton de la valve de réglage de la pression avec une serviette en papier en dessous ou en appuyant sur la valve de vidange d'humidité au bas du filtre anti-condensation, selon le modèle de votre compresseur.

Pendant les periodes de forte humidite, de la condensation peut s'accumuler et rester dans le(s) tuyau(x). Retirez le(s) tuyau(x) a la fin de la seance et suspendez-le(s) pendant la nuit pour permettre de vidanger/secher l'exces d'humidite.

Note : La frequence a laquelle vous aurez besoin de ce filtre variera en fonction de l'humidite et de la duree d'utilisation.

IS800 SPRINT JET - INSTRUCTIONS DE MONTAGE

Déballez le compresseur et tous ses composants:
- Compresseur d'aérographe Sprint Jet Iwata (IS800)
- Tuyau d'air
- Filtre d'admission d'air de rechange
- Raccords de tuyau d'air à utiliser avec les aérographes Badger, Aztec et Paasche (J003)
- Manuel d'instructions

AVERTISSEMENT DE TENSION - LISEZ ATTENTIVEMENT -

Si vous avez acheté le compresseur dans le pays où vous allez l'utiliser, il est complètement prêt à l'emploi. Si vous transférez le compresseur dans un autre pays avec une tension différente, vous aurez besoin d'un adaptateur de prise et du convertisseur de puissance approprié, bien que cela ne soit pas recommandé.

ATTENTION : L'utilisation d'un adaptateur de prise et d'un convertisseur de puissance peut entraîner une surchauffe de l'unité. Tous les problèmes résultant de l'utilisation d'un adaptateur de prise et/ou d'un convertisseur de puissance ne sont pas couverts par la garantie ANEST Iwata-Medea.

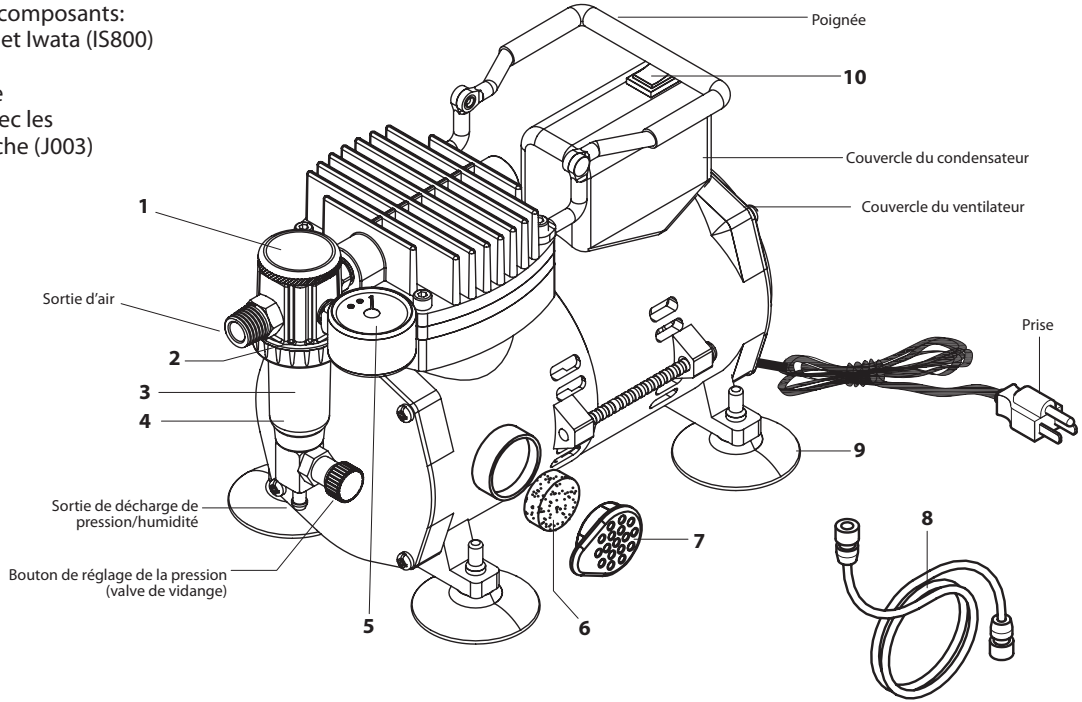

Numéro de pièce	ID prodotto	Description	Numéro de pièce	ID prodotto	Description
1	ISMT2	Ensemble filtre anti-condensation	6	ISAF1	Filtre d'admission d'air
2	ISFOR1	Joint torique du régulateur (bas)	7	ISIC1	Capuchon du filtre d'admission d'air
3	ISMF1	Filtre à humidité	8	DTI10	Tuyau d'air
4	ISMTG1	Godet du filtre anti-condenstion	9	ISFT2	Support en caoutchouc
5	SPG2	Manomètre	10	ISOS1	Interrupteur marche/arrêt

N'UTILISEZ PAS D'HUILE DANS OU SUR LE COMPRESSEUR

IS850 SMART JET - INSTRUCTIONS DE MONTAGE

Déballez le compresseur et tous ses composants:
- Compresseur d'aérographe Smart Jet Iwata (IS850)
- Tuyau d'air spirale
- Tuyau d'air
- Prises internationales (IS850SA seulement)
- Ensemble régulateur et piège à humidité
- Filtre d'admission d'air de rechange
- Raccords de tuyau d'air à utiliser avec les aérographes Badger, Aztec et Paasche (J003)
- Manuel d'instructions

AVERTISSEMENT DE TENSION - LISEZ ATTENTIVEMENT -

Si vous avez acheté le compresseur dans le pays où vous allez l'utiliser, il est complètement prêt à l'emploi. Si vous transférez le compresseur dans un autre pays avec une tension différente, vous aurez besoin d'un adaptateur de prise et du convertisseur de puissance approprié, bien que cela ne soit pas recommandé.

ATTENTION : L'utilisation d'un adaptateur de prise et d'un convertisseur de puissance peut entraîner une surchauffe de l'unité. Tous les problèmes résultant de l'utilisation d'un adaptateur de prise et/ou d'un convertisseur de puissance ne sont pas couverts par la garantie ANEST Iwata-Medea.

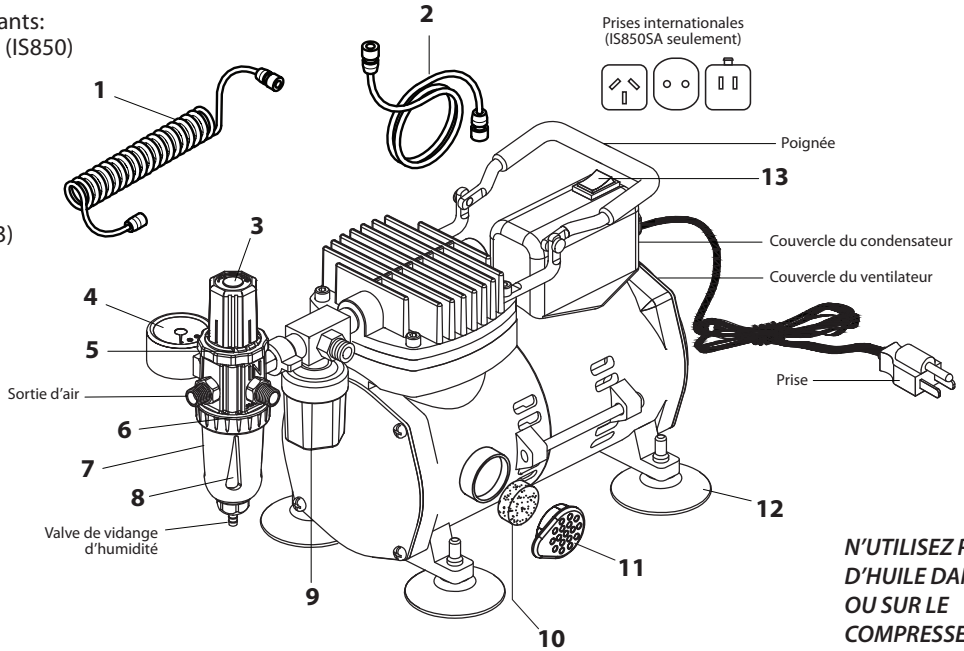

N'UTILISEZ PAS D'HUILE DANS OU SUR LE COMPRESSEUR

Numéro de pièce	ID prodotto	Description	Numéro de pièce	ID prodotto	Description
1	IS130	Tuyau d'air en spirale	8	ISMTG2	Godet du filtre anti-condensation
2	DTI10	Tuyau d'air droit	9	ISPS1	Interrupteur de pression à arrêt automatique
3	ISRT1	Régulateur de pression d'air	10	ISAF1	Filtre d'admission d'air
4	ISPG2	Manomètre de pression d'air	11	ISIC1	Capuchon du filtre d'admission d'air
5	ISOR2	Joint torique du régulateur (haut)	12	ISFT1	Support en caoutchouc
6	ISOR1	Joint torique du régulateur (bas)	13	ISOS1	Interrupteur marche/arrêt
7	ISMF1	Filtre anti-condensation			

IS800 SPRINT JET — DÉMARRAGE

1. Vissez fermement l'extrémité large du tuyau d'air droit sur la sortie d'air de l'ensemble filtre anti-condensation. (Évitez de trop serrer les deux extrémités du tuyau pour éviter une usure prématurée)

2. Vissez fermement l'extrémité petite du tuyau d'air droit à l'aérographe.
   a. Note : Si vous utilisez une marque d'aérographe autre que Iwata, utilisez l'option appropriée du kit d'adaptateurs inclus. *Bien qu'ils ne soient pas garantis pour s'adapter à toutes les marques autres que les aérographes Iwata, ils s'adaptent à la plupart d'entre eux.*

3. Branchez le compresseur dans une prise murale mise à la terre qui répond à toutes les spécifications gouvernementales locales. *Veuillez vous référer à la plaque signalétique en bas du compresseur pour les exigences de puissance et de tension.*
   a. Note : Ne pas utiliser avec des rallonges ou des multiprises.

4. Allumez le compresseur en appuyant sur l'interrupteur marche/arrêt situé sur le dessus de l'unité.

5. Pendant l'utilisation de l'unité, de l'eau peut s'accumuler dans le godet en plastique transparent du filtre anti-condensation. Libérez l'eau en suivant les instructions de maintenance.
   a. Note : Lors de la première utilisation, laissez fonctionner pendant 5 minutes pour vous assurer que l'air comprimé est libéré et qu'aucun bruit ou vibration anormal n'est présent.

IS800 SPRINT JET — RÉGLAGE DE LA PRESSION DE TRAVAIL

1. Avec votre aérographe connecté et le compresseur allumé, appuyez sur le levier principal/détente de votre aérographe. La pression enregistrée sur votre manomètre représente la "pression de travail". Les résultats varient en fonction des exigences de performance de votre aérographe. *En savoir plus sur Iwata-Airbrush.com*

2. Ajustez la pression de travail en tournant le bouton de réglage de la pression vers + ou – tout en appuyant sur le levier principal/détente de l'aérographe.

3. Pour obtenir la pression de travail maximale, fermez la valve de réglage de la pression en tournant le bouton vers +.

IS850 SMART JET — DÉMARRAGE

1. Attachez l'ensemble régulateur à la sortie du compresseur à l'aide de l'adaptateur à ailettes, en serrant dans le sens des aiguilles d'une montre.
    a. Note : Évitez de trop serrer les raccords et les tuyaux pour éviter une usure prématurée.

2. Vissez le tuyau d'air en spirale sur la sortie du compresseur située au-dessus de l'interrupteur de pression à arrêt automatique.

3. Vissez l'autre extrémité du tuyau d'air en spirale sur le côté de sortie de l'ensemble régulateur.

4. Vissez l'extrémité large du tuyau d'air droit sur la sortie avant de l'ensemble régulateur.

5. Vissez la petite extrémité du tuyau d'air droit à l'aérographe.
    a. Note : Si vous utilisez une marque d'aérographe autre que Iwata, utilisez l'option appropriée du kit d'adaptateurs inclus. Bien qu'ils ne soient pas garantis pour s'adapter à toutes les marques autres que les aérographes Iwata, ils s'adaptent à la plupart d'entre eux.

6. Si vous utilisez l'IS850SA, choisissez la prise internationale appropriée.

7. Branchez le compresseur dans une prise murale mise à la terre qui répond à toutes les spécifications gouvernementales locales.
    a. Note : Ne pas utiliser avec des rallonges ou des multiprises.

8. Allumez le compresseur en appuyant sur l'interrupteur marche/arrêt.
    a. Note : Le moteur s'allumera et s'éteindra au fur et à mesure que l'air stocké se décharge, fonctionnant pour reconstituer l'air stocké.

9. Réglez la pression de l'air en tirant vers le haut sur le bouton du régulateur, en tournant à la pression désirée puis en appuyant vers le bas pour verrouiller en place.
    a. Note : Tournez le bouton vers "+" pour augmenter, "-" pour diminuer.

10. Pendant l'utilisation de l'unité, de l'eau peut s'accumuler dans le godet en plastique transparent du filtre anti-condensation. Libérez l'eau en suivant les instructions de maintenance.
    a. Note : Lors de la première utilisation, laissez fonctionner pendant 5 minutes pour vous assurer que l'air comprimé est libéré et qu'aucun bruit ou vibration anormal n'est présent.

FIN D'UNE SESSION

1. Libérez l'humidité accumulée dans le filtre anti-condensation.
2. Éteignez le compresseur.
3. Libérez l'air restant en appuyant sur le levier principal/la détente de votre aérographe (en faisant attention à tout excès de peinture).

ENTRETIEN

⚠ AVERTISSEMENT

Pour évitez des blessures ou l'endommagement de votre compresseur, réalisez ces étapes avant l'entretien :

- Libérez l'air restant dans l'unité loin de vous et des autres.
- Éteignez le compresseur.
- Retirez le cordon d'alimentation de la prise électrique.

CHANGEMENT DU FILTRE D'ADMISSION D'AIR

Le filtre ne doit être changé que s'il est significativement sale ou suffisamment sale pour réduire le flux d'air dans le compresseur. Inspectez votre filtre d'admission d'air une fois par semaine en cas d'utilisation intensive du compresseur.

- Utilisez votre doigt pour retirer le couvercle du filtre et le filtre d'admission d'air.
- Retirez le filtre à air en mousse et remplacez-le par un nouveau filtre d'admission d'air (ISAF1 – pack de 10).

IS800 SPRINT JET - LIBÉRATION DE L'HUMIDITÉ ACCUMULÉE DANS LE FILTRE ANTI-CONDENSATION

- Appuyez une serviette en papier contre la valve de réglage de l'air située au bas du filtre anti-condensation.
- Libérez toute l'humidité collectée en tournant le bouton de réglage de l'air vers le signe "–" permettant au filtre anti-condensation de se vider.
  Note : Pour des performances optimales et pour éviter une usure prématurée, videz à la fin de chaque session.

IS850 SMART JET - LIBÉRATION DE L'HUMIDITÉ ACCUMULÉE DANS LE FILTRE ANTI-CONDENSATION

- Appuyez une serviette en papier contre la valve de vidange située au bas du filtre anti-condensation.
  Note : Pour des performances optimales et pour éviter une usure prématurée, videz à la fin de chaque session.

IS850 SMART JET - LE COMPRESSEUR S'ALLUME ET S'ÉTEINT ALORS QUE L'AÉROGRAPHE NE PULVÉRISE PAS D'AIR.

Le compresseur a une fuite d'air. Lorsque cela se produit :

1. Pulvérisez toutes les connexions avec une solution d'eau savonneuse. Les bulles résultantes indiquent une fuite d'air.

2. Serrez les connexions.

3. Si les bulles ne cessent pas, essayez d'envelopper les filetages avec du ruban d'étanchéité (maximum 3 tours seulement) ou d'appliquer de la cire d'abeille sur les filetages. Les deux méthodes offrent une étanchéité à l'air.

4. Si la fuite d'air se situe au milieu d'un tuyau d'air, le tuyau devra être remplacé.

LE COMPRESSEUR S'ÉTEINT BRUSQUEMENT

L'interrupteur de surcharge thermique éteindra votre compresseur avant qu'il ne surchauffe. L'interrupteur se réinitialisera automatiquement lorsque l'unité refroidira.

POUR TOUT AUTRE PROBLÈME OU SOUCIS

Trouvez un centre de service/réparation local répertorié sur la page de contact au début du manuel.

GARANTIE

Tous les compresseurs Iwata sont garantis contre tous les défauts de fabrication des matériaux et de fabrication ou de main-d'œuvre pendant une période d'UNE année à compter de la date d'achat*. Cette garantie ne couvre pas les filtres d'admission d'air, car le remplacement périodique de ces pièces est REQUIS en raison de l'usure normale. Toute pièce ou matériau défectueux qui devient inutilisable pendant cette période sera réparé ou remplacé. Cette garantie ne couvre pas les dommages causés par la négligence ou un compresseur qui a été modifié ou maltraité de quelque manière que ce soit.

Avant de retourner un compresseur pour réparation sous garantie, appelez ou envoyez un courriel à votre bureau ANEST IWATA local indiqué sur la page de contact au début du manuel pour connaître les procédures appropriées. Tout matériel expédié à ANEST IWATA sans autorisation préalable ne sera pas accepté.

- ANEST IWATA offre un support technique par téléphone gratuitement. Trouvez votre centre de service/réparation local sur la page de contact au début du manuel. L'assistance téléphonique comprend des informations générales d'utilisation, des conseils de nettoyage et des solutions de dépannage.

- NOTE : Le service de garantie sera fourni uniquement dans les centres de service autorisés ANEST IWATA. Reportez-vous à la page de contact au début du manuel pour localiser un centre de service près de chez vous pour plus d'informations.

Vous devez payer tous les frais d'expédition/transport de votre compresseur Iwata vers/depuis ces installations de service.

ANEST Iwata-Medea, Inc. ne sera pas responsable des dommages aux personnes ou aux biens, des pertes commerciales ou de tout autre dommage accessoire ou consécutif causé par un compresseur défectueux. Cependant, certains États ne permettent pas l'exclusion ou la limitation des dommages accessoires ou consécutifs, de sorte que les limitations ci-dessus peuvent ne pas s'appliquer à vous.

Toutes les garanties implicites, y compris toute garantie de qualité marchande ou d'adéquation à un usage particulier, sont limitées à la durée de cette garantie écrite. Cependant, certains États ne permettent pas de limitations sur la durée d'une garantie implicite, de sorte que la limitation ci-dessus peut ne pas s'appliquer à vous.

* Une preuve d'achat (reçu de vente) d'un revendeur autorisé est requise pour toute réclamation au titre de la garantie.

Genuine Iwata

iwata

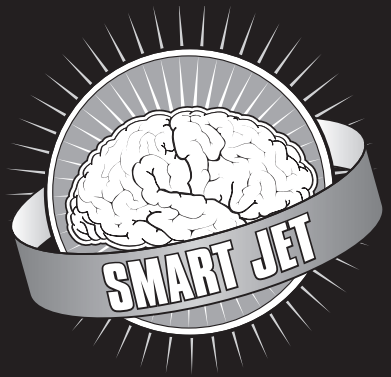

IS800
IS800DE IS800SA
IS800UK IS800JP

IS850
IS850AU/SH
IS850DE IS850SA
IS850UK IS850JP

BEDIENUNGSANLEITUNG

BRAUCHEN SIE UNTERSTÜTZUNG?

Wenn Sie Probleme oder Fragen zum Garantieservice haben, wenden Sie sich an Ihren örtlichen ANEST IWATA-Partner, bevor Sie das Gerät zum Händler zurückbringen.

ANEST IWATA AUSTRALIA PTY LTD.
Mt. Druitt, NSW
+61-(02)-9853-2000
www.anest-iwata.com.au

ANEST IWATA CORPORATION
Yokohama, Japan
+81-(0)45-591-1111
www.anest-iwata.co.jp

ANEST IWATA (U.K.) LTD.
Neots Cambs, England
+44-(0)1480-405419
www.anest-iwata.co.uk

ANEST IWATA-MEDEA, INC.
Portland, Oregon U.S.A.
+1-503-253-7308 (M-F)
iwata.support@iwata-medea.com
www.iwata-airbrush.com

ANEST IWATA MOTHERSON LTD.
Uttar Pradesh, India
+91-(0)120-4600500 / 14 / 17
www.anest-iwata.co.jp

ANEST IWATA RUS LLC
Moscow, Russia
+7-495-938-77-28
www.anestiwata.ru

ANEST IWATA SHANGHAI
Shanghai, China
+86-(0)21-6407-9713 / 15 / 16
www.anest-iwata-sh.com

ANEST IWATA SOUTH AFRICA (PTY) LTD.
Johannesburg, Republic of South Africa
+27-11-463-2169/2265/2223
www.anest-iwata.co.za

ANEST IWATA SOUTH-EAST ASIA CO., LTD.
Bangkok, Thailand
+66-(0)-2643-2870
www.anest-iwatasoutheastasia.com

ANEST IWATA STRATEGIC CENTER
Cardano al Campo, Italy
+39-0331-733120
www.anest-iwataeu.com

CENTURY TRADING CO., LTD.
Seoul, Korea
82-2-2163-0300
www.centrading.co.kr

CREATEX HANDELS-GmbH
Kaltenkirchen, Germany
+49 (0) 4191 88277
info@createx.de
www.Createx.de

Lesen Sie vor dem Betrieb dieses Handbuch, da es wichtige Warnungen und Vorsichtsmaßnahmen für einen sicheren Betrieb enthält.

Bewahren Sie es an einem sicheren Ort auf.

PRODUKT/ZUBEHÖR PRÜFEN

• Überprüfen Sie, ob der Modellname wie bestellt ist, mit der richtigen Spannung für Ihre Region.

HINWEIS: Modell-/Spannungs-/Seriennummernetikett befindet sich am häufigsten auf der Unterseite des Kompressors.

• Überprüfen Sie, ob der Kompressor und alle mitgelieferten Zubehörteile frei von Mängeln oder Schäden sind.

HINWEIS: Beziehen Sie sich auf die folgenden Seiten für die Artikel, die mit Ihrem Kompressor geliefert wurden.

⚠ WARNUNG

• Nur für die Anwendung mit Airbrush empfohlen.

• Nicht für den Außeneinsatz empfohlen.

HINWEIS: Gerät ist nicht für den Kontakt mit Wasser ausgelegt, da dies einen Kurzschluss/Brand oder Verletzungen verursachen kann. Bei trockenen Bedingungen kann der Kompressor Staub oder andere Partikel aufnehmen, die den ordnungsgemäßen Betrieb oder die Lebensdauer beeinträchtigen.

• Nicht für den Einsatz mit Atemschutz- und/oder lebenserhaltenden Geräten vorgesehen.

• Bei Temperaturen zwischen 0-40 ºC (32-104 ºF) während des Betriebs verwenden.

HINWEIS: Außerhalb dieser spezifizierten Temperaturen können Komponenten einfrieren oder frühzeitig verschleißen/beschädigt werden, was zu einer kürzeren Lebensdauer des Produkts führt.

• Verwenden Sie eine ordnungsgemäß geerdete Steckdose.

HINWEIS: Die Verwendung von nicht geerdeten Steckdosen kann zu einem elektrischen Schlag oder Feuer führen.

• Schalten Sie das Gerät aus und ziehen Sie den Netzstecker aus der Stromquelle, bevor Sie Wartungsarbeiten oder Fehlerbehebungen durchführen, um Verletzungen zu vermeiden.

• Nicht zur Kompression von Gasen außer Luft verwenden.

⚠ VORSICHT

- Arbeiten Sie immer in gut belüfteten Bereichen fern von flüchtigen oder brennbaren Flüssigkeiten und Dämpfen.
- Stoppen Sie den Betrieb sofort, wenn Sie ungewöhnliche Geräusche oder Vibrationen wie Klappern hören.
- Der Kompressor kann bei langanhaltender Nutzung heiß werden. Vermeiden Sie es, ihn länger als 40 Minuten am Stück laufen zu lassen. Seien Sie vorsichtig beim Umgang mit dem Kompressor zu dieser Zeit.
- Der Motor ist thermisch geschützt und schaltet sich automatisch ab, wenn er überhitzt ist. Wenn dies eintritt, schalten Sie den Kompressor aus und warten Sie, bis die Einheit abgekühlt ist, bevor Sie ihn neu starten.
- Stellen Sie den Luftkompressor NICHT zwischen sich und Ihren Arbeitsbereich oder direkt unter einen besprühten Bereich. Dies könnte dazu führen, dass Overspray in den Lufteinlass des Kompressors gelangt und interne Schäden an der Einheit verursacht.

HINWEIS: Die Verwendung eines Luftfilters wird dringend empfohlen, um die Aufnahme von Overspray, Feuchtigkeit, Staub usw. zu minimieren. Dies minimiert mögliche Beeinträchtigungen des ordnungsgemäßen Kompressorbetriebs.

HINWEIS ZUR FEUCHTIGKEIT

Feuchtigkeit kondensiert im Kondenswasserbecher des Wasserabscheiders. Um sie freizusetzen, öffnen Sie das Ventil des Druckreglers mit einem darunter gedrückten Papiertuch oder indem Sie das Wasserablassventil unten am Wasserabscheider drücken, je nach Modell Ihres Kompressors.

Bei besonders feuchten Bedingungen kann Kondensation entstehen und sich in den Schlauchen ansammeln. Entfernen Sie die Luftschlauche am Ende jeder Sitzung und hangen Sie sie uber Nacht auf, um uberschussige Feuchtigkeit ablaufen zu lassen und zu trocknen.

Hinweis: Wie oft Sie dies benotigen, hangt von der Luftfeuchtigkeit und der Nutzungsdauer ab.

IS800 SPRINT JET — MONTAGEANLEITUNG

Packen Sie den Kompressor und alle Komponenten aus:
- Sprint Jet Airbrush Kompressor (IS800)
- Luftschlauch
- Ersatz-Lufteinlassfilter
- Luftschlauchadapter für die Verwendung mit Badger, Aztec und Paasche Airbrushes (J003)
- Betriebsanleitung

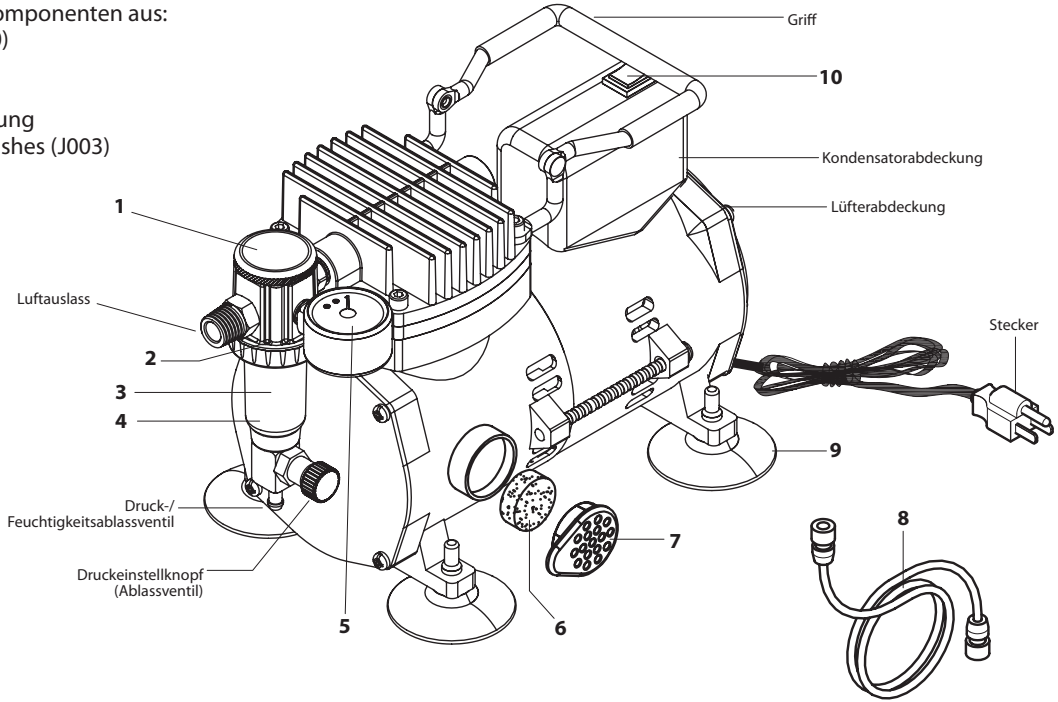

VORSICHT BEI SPANNUNG - SORGFÄLTIG LESEN -

Wenn Sie den Kompressor in dem Land gekauft haben, in dem Sie ihn verwenden werden, ist er vollständig einsatzbereit. Wenn Sie den Kompressor in ein anderes Land mit einer anderen Spannung überführen möchten, benötigen Sie einen Steckdosenadapter und den entsprechenden Spannungswandler, obwohl dies nicht empfohlen wird.

WARNUNG: Die Verwendung eines Steckdosenadapters und eines Spannungswandlers kann dazu führen, dass die Einheit überhitzt. Jegliche Probleme, die aus der Verwendung eines Stromadapters und/oder eines Spannungswandlers resultieren, fallen nicht unter die Garantie von ANEST Iwata-Medea.

Teile-nummer	Artikel-ID	Beschreibung	Teile-nummer	Artikel-ID	Beschreibung
1	ISMT2	Wasserabscheider	6	ISAF1	Lufteinlassfilter
2	ISFOR1	Regler-O-Ring (unten)	7	ISIC1	Kappe des Lufteinlassfilters
3	ISMF1	Feuchtigkeitsfilter	8	DTI10	Luftschlauch
4	ISMTG1	Kondenswasserbecher	9	ISFT2	Gummifuß
5	SPG2	Druckmesser	10	ISOS1	Ein-/Ausschalter

VERWENDEN SIE KEIN ÖL IN ODER AUF DEM KOMPRESSOR

IS850 SMART JET — MONTAGEANLEITUNG

Packen Sie den Kompressor und alle Komponenten aus:
- Iwata Smart Jet Airbrush Kompressor (IS850)
- Spiralluftschlauch
- Luftschlauch
- Internationale Stecker (nur IS850SA)
- Druckregler und Wasserabscheider
- Ersatz-Lufteinlassfilter
- Luftschlauchadapter (für die Verwendung mit Badger, Aztec und Paasche Airbrushes)
- Betriebsanleitung

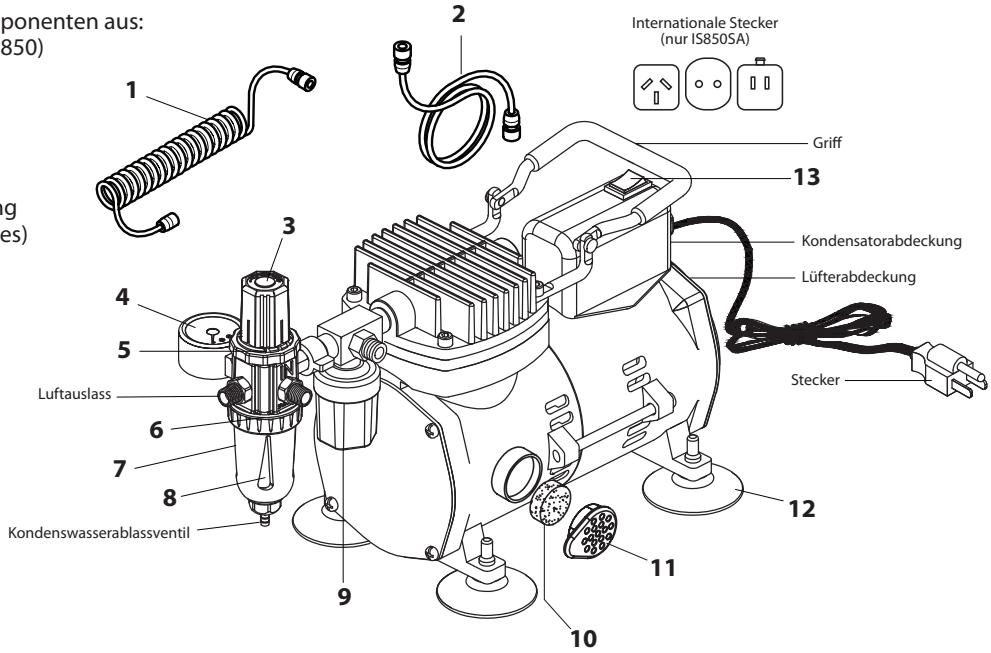

VORSICHT BEI SPANNUNG - SORGFÄLTIG LESEN -

Wenn Sie den Kompressor in dem Land gekauft haben, in dem Sie ihn verwenden werden, ist er vollständig einsatzbereit. Wenn Sie den Kompressor in ein anderes Land mit einer anderen Spannung überführen möchten, benötigen Sie einen Steckdosenadapter und den entsprechenden Spannungswandler, obwohl dies nicht empfohlen wird.

WARNUNG: Die Verwendung eines Steckdosenadapters und eines Spannungswandlers kann dazu führen, dass die Einheit überhitzt. Jegliche Probleme, die aus der Verwendung eines Stromadapters und/oder eines Spannungswandlers resultieren, fallen nicht unter die Garantie von ANEST Iwata-Medea.

Teile-nummer	Artikel-ID	Beschreibung	Teile-nummer	Artikel-ID	Beschreibung
1	IS130	Spiralluftschlauch	8	ISMTG2	Kondenswasserbecher
2	DTI10	Gerader Luftschlauch	9	ISPS1	9Automatischer Stopp-Druckschalter
3	ISRT1	Luftdruckregler	10	ISAF1	Lufteinlassfilter
4	ISPG2	Luftdruckmesser	11	ISIC1	Kappe des Lufteinlassfilters
5	ISOR2	Regler-O-Ring (oben)	12	ISFT1	Gummifuß
6	ISOR1	Regler-O-Ring (unten)	13	ISOS1	Ein-/Ausschalter
7	ISMF1	Feuchtigkeitsfilter			

VERWENDEN SIE KEIN ÖL IN ODER AUF DEM KOMPRESSOR

IS800 SPRINT JET — ERSTE SCHRITTE

1. Schrauben Sie das große Ende des geraden Luftschlauchs fest an den Luftauslass des Wasserabscheiders. (Vermeiden Sie es, beide Enden des Schlauchs zu fest anzuziehen, um vorzeitigen Verschleiß zu verhindern.)

2. Schrauben Sie das kleine Ende des geraden Luftschlauchs fest an die Airbrush.
   a. Hinweis: Wenn Sie eine andere Marke als Iwata verwenden, nutzen Sie die passende Option aus dem mitgelieferten Adapter-Set.
   Obwohl nicht garantiert wird, dass sie zu allen Marken außer Iwata Airbrushes passen, hat sich gezeigt, dass sie zu den meisten passen.

3. Stecken Sie den Stecker des Kompressors in eine passende, geerdete Steckdose. *Bitte beziehen Sie sich auf das Typenschild am Boden des Kompressors für die Anforderungen an Leistung und Spannung.*
   a. Hinweis: Nicht für die Verwendung mit Verlängerungskabeln/Steckdosenleisten.

4. Schalten Sie den Kompressor ein, indem Sie den Ein-/Ausschalter oben am Gerät herunterdrücken.

5. Während das Gerät verwendet wird, kann sich Kondenswasser im Becher des Wasserabscheider sammeln. Lassen Sie das Wasser ab, indem Sie den Wartungsanweisungen folgen.
   a. Hinweis: Lassen Sie den Kompressor bei der ersten Verwendung 5 Minuten laufen, um sicherzustellen, dass komprimierte Luft freigesetzt wird und keine ungewöhnlichen Geräusche oder Vibrationen vorhanden sind.

IS800 SPRINT JET — REGULIERUNG DES ARBEITSDRUCKS

1. Mit angeschlossener Airbrush und eingeschaltetem Kompressor, betätigen Sie den Trigger bzw. Fingerhebel Ihrer Airbrush.. Der auf Ihrem Manometer angezeigte Druck entspricht dem „Arbeitsdruck“. Die Ergebnisse variieren je nach den Leistungsanforderungen Ihrer Airbrush.
   Mehr erfahren auf Iwata-Airbrush.com

2. Stellen Sie den Arbeitsdruck ein, indem Sie den Druckeinstellknopf während der Betätigung des Hauptauslösers Ihrer Airbrush in Richtung + oder - drehen.

3. Für den maximalen Arbeitsdruck schließen Sie das Druckeinstellventil, indem Sie den Knopf in Richtung + drehen.

IS850 SMART JET — ERSTE SCHRITTE

1. Befestigen Sie die Reglereinheit am Kompressorausgang mit dem Flügeladapter, indem Sie diesen im Uhrzeigersinn festziehen.
   a. Hinweis: Vermeiden Sie es, Armaturen und Schläuche zu fest anzuziehen, um vorzeitigen Verschleiß zu verhindern.

2. Schrauben Sie den Spiralschlauch auf den Kompressorausgang oberhalb des automatischen Druckschalters.

3. Schrauben Sie das andere Ende des gewundenen Luftschlauchs an die kleine Seite, die zum Ausgang der Reglereinheit zeigt.

4. Schrauben Sie das große Ende des geraden Luftschlauchs an den nach vorne gerichteten Ausgang der Reglereinheit.

5. Schrauben Sie das kleine Ende des geraden Luftschlauchs an die Airbrush.
   a. Hinweis: Wenn Sie eine andere Marke als Iwata verwenden, nutzen Sie die passende Option aus dem mitgelieferten Adapter-Set. Obwohl nicht garantiert wird, dass sie zu allen Marken außer Iwata Airbrushes passen, hat sich gezeigt, dass sie zu den meisten passen.

6. Wenn Sie das Modell IS850SA verwenden, wählen Sie den passenden internationalen Stecker.

7. Stecken Sie den Stecker des Kompressors in eine passende, geerdete Steckdose.
   a. Hinweis: Nicht für die Verwendung mit Verlängerungskabeln/Steckdosenleisten.

8. Schalten Sie den Kompressor ein, indem Sie den Ein-/Ausschalter drücken.
   a. Hinweis: Der Motor schaltet sich ein, wenn die gespeicherte Luft verbraucht wird, um die Luft nachzufüllen. Ist der Maximaldruck erreicht, schaltet sich der Motor wieder aus.

9. Stellen Sie den Luftdruck ein, indem Sie den Reglerknopf hochziehen, auf den gewünschten Druck drehen und dann nach unten drücken, um ihn festzustellen.
   a. Hinweis: Drehen Sie den Knopf in Richtung „+“, um zu erhöhen, „-“, um zu verringern.

10. Während das Gerät verwendet wird, kann sich Kondenswasser im Becher des Wasserabscheider sammeln. Lassen Sie das Wasser ab, indem Sie den Wartungsanweisungen folgen.
    a. Hinweis: Lassen Sie den Kompressor bei der ersten Verwendung 5 Minuten laufen, um sicherzustellen, dass komprimierte Luft freigesetzt wird und keine ungewöhnlichen Geräusche oder Vibrationen vorhanden sind.

BEENDEN EINER SITZUNG

1. Lassen Sie das angesammelter Kondenswasser aus dem Wasserabscheider ab.
2. Schalten Sie den Kompressor aus.
3. Lassen Sie übrig gebliebene Luft ab, indem Sie den Trigger bzw. Fingerhebel Ihrer Airbrush betätigen (achten Sie dabei auf überschüssige Farbe).

WARTUNG

⚠ WARNUNG

Vermeiden Sie Verletzungen oder Schäden an Ihrem Produkt, bevor Sie Wartungs- und/oder Inspektionsarbeiten durchführen:

- Schalten Sie den Kompressor aus.
- Ziehen Sie das Stromkabel aus der Steckdose.
- Lassen Sie die verbleibende Druckluft ab, ohne dabei sich selbst oder andere zu gefährden.

WECHSELN DES LUFTANSAUGFILTERS

Der Filter muss nur gewechselt werden, wenn er deutlich verschmutzt ist oder schmutzig genug, um den Luftstrom in den Kompressor zu reduzieren. Überprüfen Sie Ihren Lufteinlassfilter einmal pro Woche bei intensiver Nutzung des Kompressors.

- Ziehen Sie mit dem Finger die Filterabdeckung und den Lufteinlassfilter heraus.
- Entfernen Sie den schwammartigen Luftfilter und ersetzen Sie ihn durch einen neuen Lufteinlassfilter (ISAF1 – 10er Pack).

IS800 SPRINT JET - ANGESAMMELTES KONDENSWASSER AUS DEM WASSERABSCHEIDER ENTFERNEN

- Drücken Sie ein Papiertuch gegen das Kondenswasserablassventil unten am Wasserabscheider.
- Lassen Sie das angesammelte Kondenswasser ab, indem Sie das Kondenswasserablaufventil in Richtung des "-"-Zeichens drehen.

  Hinweis: Für optimale Leistung und um vorzeitigen Verschleiß zu vermeiden, am Ende jeder Sitzung entleeren.

IS850 SMART JET - ANGESAMMELTES KONDENSWASSER AUS DEM WASSERABSCHEIDER ENTFERNEN

- Drücken Sie ein Papiertuch gegen das Kondenswasserablassventil unten am Wasserabscheider.

  Hinweis: Für optimale Leistung und um vorzeitigen Verschleiß zu vermeiden, am Ende jeder Sitzung entleeren.

IS850 SMART JET - KOMPRESSOR SCHALTET SICH EIN UND AUS, WÄHREND DIE AIRBRUSH KEINE LUFT SPRÜHT.

Der Kompressor hat eine Luftleckage. Wenn dies passiert:

1. Sprühen Sie alle abgehenden Verbindungen mit einer Seifenwasserlösung ein. Entstehende Blasen deuten auf eine Luftleckage hin.
   ACHTUNG: Nicht auf elektrische Bauteile sprühen!

2. Ziehen Sie die Verbindungen fest.

3. Wenn das Blasen nicht aufhört, versuchen Sie, die Gewinde mit Gewindedichtungsband zu umwickeln (maximal 3 Wicklungen) oder Bienenwachs auf die Gewinde aufzutragen. Beide Methoden sorgen für eine luftdichte Versiegelung.

4. Wenn die Luftleckage im Luftschlauchs ist, muss der Schlauch ersetzt werden.

KOMPRESSOR SCHALTET PLÖTZLICH AB

Der thermische Überlastschalter wird Ihren Kompressor ausschalten, bevor er überhitzt. Der Schalter wird automatisch zurückgesetzt, wenn das Gerät abkühlt.

BEI ALLEN ANDEREN PROBLEMEN ODER FRAGEN

Um ein lokales Service-/Reparaturzentrum zu finden, schauen Sie bitte auf der Kontaktseite am Anfang des Handbuchs nach.

GARANTIE

Alle Iwata-Kompressoren sind gegen alle Herstellungsfehler von Material und Verarbeitung für einen Zeitraum von ZWEI Jahren ab Kaufdatum* gewährleistet. Diese Garantie deckt keine Lufteinlassfilter ab, da der periodische Ersatz dieser Teile aufgrund normaler Abnutzung ERFORDERLICH ist. Jedes Teil oder Material, das innerhalb dieses Zeitraums defekt wird, sodass es nicht benutzbar ist, wird repariert oder ersetzt. Diese Garantie deckt keine Schäden ab, die durch Fahrlässigkeit verursacht wurden oder einen Kompressor, der in irgendeiner Weise verändert oder missbraucht wurde.

Rufen Sie ANEST Iwata-Medea an oder senden Sie eine E-Mail, bevor Sie einen Kompressor zurückschicken, um das angemessene Verfahren für Garantiereparaturen zu erfahren. Materialien, die ohne vorherige Genehmigung an ANEST Iwata-Medea geschickt werden, werden nicht akzeptiert.

- CREATEX HANDELS-GmbH bietet kostenlosen technischen Support per Telefon an. Rufen Sie den Kundenservice unter +49 (0) 4191 88277. Der telefonische Support umfasst allgemeine Nutzungsinformationen, Reinigungstipps und Fehlerbehebung.

- HINWEIS: Für Reparaturen und Wartungsarbeiten in Ihrer Nähe finden Sie ein lokales Servicezentrum auf der Kontaktseite am Anfang des Handbuchs.

Garantieservice wird nur in autorisierten ANEST Iwata-Medea Servicezentren geleistet. Sie müssen alle Kosten für den Versand/Transport Ihres Iwata-Kompressors zu/von diesen Serviceeinrichtungen tragen.

ANEST Iwata-Medea, Inc. haftet nicht für Schäden an Personen oder Eigentum, kommerziellen Verlust oder andere zufällige oder folgeschwere Schäden, die durch einen defekten Kompressor verursacht wurden.

Alle stillschweigenden Garantien, einschließlich jeglicher Garantie der Marktgängigkeit oder Eignung für einen bestimmten Zweck, sind auf die Dauer dieser schriftlichen Garantie beschränkt.

*Ein Kaufnachweis (Kaufbeleg) von einem autorisierten Händler ist für jegliche Garantieansprüche erforderlich.

Genuine Iwata

iwata

IS800
IS800DE IS800SA
IS800UK IS800JP

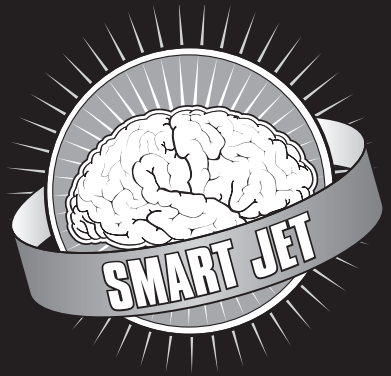

IS850
IS850AU/SH
IS850DE IS850SA
IS850UK IS850JP

使用説明書

需要幫助嗎?

若您對此產品有任何疑問, 請聯繫ANEST-IWATA當地分公司.

ANEST IWATA AUSTRALIA PTY LTD.
Mt. Druitt, NSW
+61-(02)-9853-2000
www.anest-iwata.com.au

ANEST IWATA CORPORATION
Yokohama, Japan
+81-(0)45-591-1111
www.anest-iwata.co.jp

ANEST IWATA (U.K.) LTD.
Neots Cambs, England
+44-(0)1480-405419
www.anest-iwata.co.uk

ANEST IWATA-MEDEA, INC.
Portland, Oregon U.S.A.
+1-503-253-7308 (M-F)
iwata.support@iwata-medea.com
www.iwata-airbrush.com

ANEST IWATA MOTHERSON LTD.
Uttar Pradesh, India
+91-(0)120-4600500 / 14 / 17
www.anest-iwata.co.jp

ANEST IWATA RUS LLC
Moscow, Russia
+7-495-938-77-28
www.anestiwata.ru

ANEST IWATA SHANGHAI
Shanghai, China
+86-(0)21-6407-9713 / 15 / 16
www.anest-iwata-sh.com

ANEST IWATA SOUTH AFRICA (PTY) LTD.
Johannesburg, Republic of South Africa
+27-11-463-2169/2265/2223
www.anest-iwata.co.za

ANEST IWATA SOUTH-EAST ASIA CO., LTD.
Bangkok, Thailand
+66-(0)-2643-2870
www.anest-iwatasoutheastasia.com

ANEST IWATA STRATEGIC CENTER
Cardano al Campo, Italy
+39-0331-733120
www.anest-iwataeu.com

CENTURY TRADING CO., LTD.
Seoul, Korea
82-2-2163-0300
www.centrading.co.kr

CREATEX HANDELS-GmbH
Kaltenkirchen, Germany
+49 (0) 4191 88277
info@createx.de
www.Createx.de

在操作之前，请阅读本手册，
因为其中包含安全操作的重要警告和注意事项

请将本手册存放在方便的位置，以便立即和将来阅读。

检查产品/配件

- 检查型号名称是否与订单一致，并且电压是否适合您所在的地区。

  注意：型号/电压/序列号标签通常位于压缩机的底部。

- 检查压缩机和所有附带的配件是否无缺陷或损坏。

  注意：有关压缩机随附物品的详细信息，请参阅以下页面。

⚠警告

- 仅推荐用于喷笔应用。
- 不推荐在户外使用。

  注意：本装置未设计与水接触，因为这可能导致短路/火灾或伤害。在干燥条件下，压缩机可能吸入灰尘或其他颗粒，干扰正常操作或缩短使用寿命。

- 不得用于呼吸和/或生命支持设备。
- 在32°-104°F（0°-40°C）的温度范围内使用。

  注意：在这些指定温度范围之外，组件可能会冻结或过早磨损/损坏，导致产品寿命缩短。

- 使用正确接地的插座。

  注意：使用未接地的插座可能导致电击或火灾。

- 在进行维护或故障排除之前，请关闭装置并从电源插座拔下电源插头，以避免受伤。
- 不得用于压缩空气以外的气体。

⚠注意

- 始终在通风良好的区域工作，远离挥发性或易燃液体和蒸气。
- 如果听到异常声音或振动（如叮当声），请立即停止操作。
- 压缩机在长时间使用过程中可能会变热。避免连续运行超过40分钟。此时处理压缩机时请小心。
- 电机具有热保护功能，过热时会自动关闭。如果发生这种情况，请关闭压缩机并等待设备冷却后再重新启动。
- 不要将空气压缩机放在您和工作区域之间或直接放在喷涂区域下方。这可能会导致喷涂过量进入压缩机的空气入口，从而对设备内部造成损坏。

  注意：强烈建议使用空气过滤器，以尽量减少喷涂过量、湿气、灰尘等的吸入。尽量减少对压缩机正常运行的潜在干扰。

注意事项：湿气

湿气会在集湿器组件的透明杯中凝结。要释放湿气，可根据压缩机型号，通过在下面按住纸巾打开压力调节阀旋钮，或按住集湿器杯底部的排湿阀来释放。

在湿度特别高的情况下，冷凝水可能会积聚并停留在软管中。在操作结束后，移除气管并在夜间悬挂，以便排干/晾干多余的湿气。

注意：所需操作的频率会因湿度和使用量的不同而有所变化。

IS800 SPRINT JET - 組立説明

取出空壓機及其所有零配件:
- Iwata Sprint Jet 智慧型噴射噴筆空壓機 (IS800)
- 空氣管線
- 進氣過濾器補充品
- 空氣管線接頭(配合Badger, Aztec 及 Paasche噴槍使用)
- 使用說明書

电压注意事项
- 请仔细阅读 -
如果您在购买压缩机的国家使用它，它已经完全可以使用。如果您要将压缩机转移到电压不同的其他国家，您将需要一个插头适配器和适当的电源转换器，但这并不推荐使用。警告：使用插头适配器和电源转换器可能会导致设备过热。
任何由于使用插头适配器和/或电源转换器导致的问题均不在ANEST Iwata-Medea保修范围内。

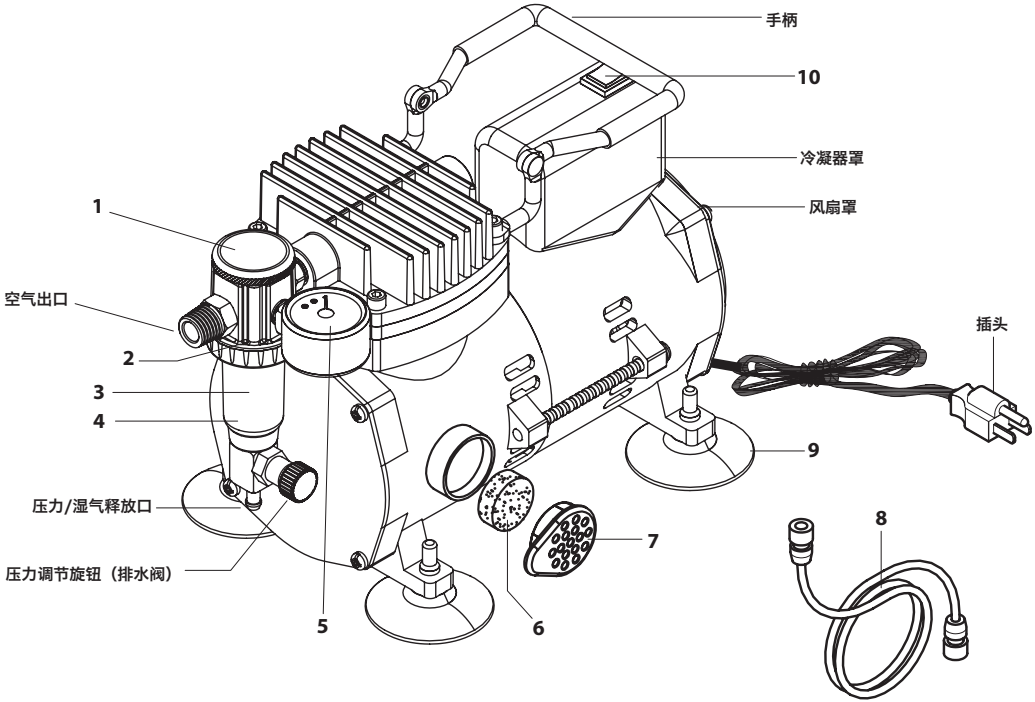

部件编号	物品	描述	部件编号	物品	描述
1	ISMT2	集湿器组件	6	ISAF1	空气进气滤芯
2	ISFOR1	调节器O形圈（底部）	7	ISIC1	空气进气滤芯盖
3	ISMF1	集湿器滤芯	8	DTI10	气管
4	ISMTG1	集湿器杯	9	ISFT2	橡胶支架
5	SPG2	压力表	10	ISOS1	开/关开关

请勿在压缩机内或压缩机上使用油。

IS850 SMART JET - 安裝說明 / 裝配指南

取出空壓機及其所有零配件:
- Iwata Smart Jet 智慧型噴射噴筆空壓機 (IS850)
- 捲成圈狀的空氣管線
- 空氣管線
- 國際型插頭 (只有 IS850SA)
- 调节器和除湿器组件
- 進氣過濾器補充品
- 空氣管線接頭配合Badger, Aztec 及 Paasche噴槍使用 (J003)
- 使用說明書

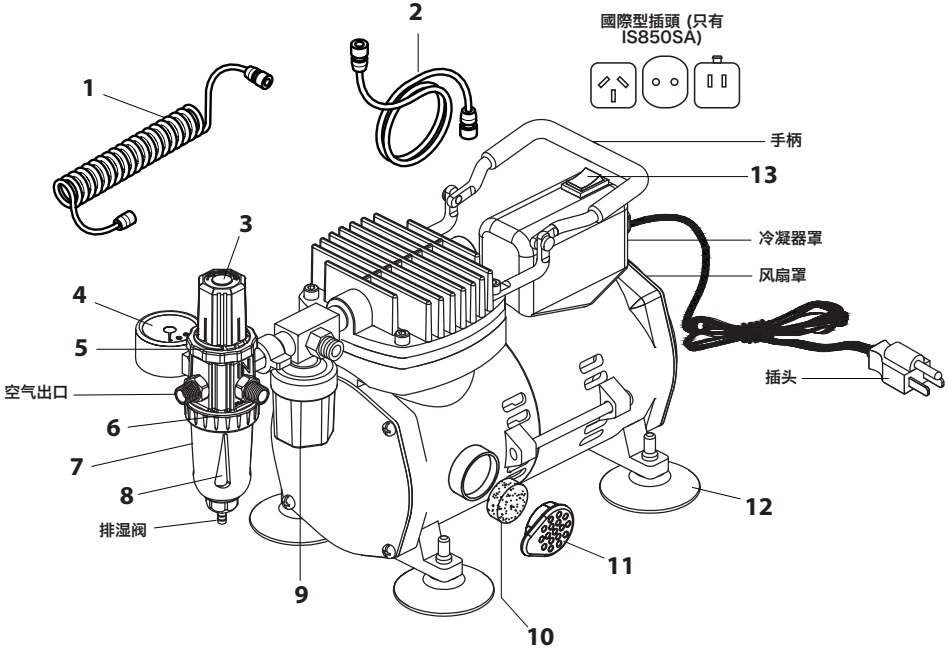

电压注意事项
- 请仔细阅读 -
如果您在购买压缩机的国家使用它，它已经完全可以使用。如果您要将压缩机转移到电压不同的其他国家，您将需要一个插头适配器和适当的电源转换器，但这并不推荐使用。警告：使用插头适配器和电源转换器可能会导致设备过热。
任何由于使用插头适配器和/或电源转换器导致的问题均不在ANEST Iwata-Medea保修范围内。

部件编号	物品	描述	部件编号	物品	描述
1	IS130	螺旋空气管	8	ISMTG2	集湿器杯
2	DTI10	直空气管	9	ISPS1	自动停止压力开关
3	ISRT1	空气压力调节器	10	ISAF1	空气进气滤芯
4	ISPG2	空气压力表	11	ISIC1	空气进气滤芯盖
5	ISOR2	调节器O形圈（顶部）	12	ISFT1	橡胶支架
6	ISOR1	调节器O形圈（底部）	13	ISOS1	开/关开关
7	ISMF1	集湿器滤芯			

请勿在压缩机内或压缩机上使用油。

IS800 SPRINT JET — 开始使用

1. 将直空气管的大端紧密拧到集湿器组件的空气出口上。（避免将两端拧得过紧，以防过早磨损）

2. 将直空气管的小端紧密拧到喷笔上。
   注意：如果使用非Iwata品牌的喷笔，请使用随附适配器套件中的相应选项。*虽然不能保证适用于除Iwata喷笔以外的所有品牌，但它们被发现适用于大多数品牌。*

3. 将压缩机插入符合所有当地政府规范的接地墙插座。*请参阅压缩机底部的铭牌以了解电源和电压要求。*
   注意：不要与延长线/电源板一起使用。

4. 按下设备顶部的开/关开关，打开压缩机。

5. 在设备使用过程中，水可能会积聚在集湿器的透明塑料碗中。请按照维护说明释放水分。
   注意：首次使用时，允许运行5分钟，以确保压缩空气正常释放且没有异常声音或振动。

IS800 SPRINT JET — 调节工作压力

1. 在连接喷笔并打开压缩机电源的情况下，按下喷笔的主操纵杆/触发器。压力表上显示的压力即为“工作压力”。结果会根据喷笔的性能要求有所不同。*了解更多信息，请访问 Iwata-Airbrush.com*

2. 在按住喷笔的主操纵杆/触发器的同时，通过将压力调节旋钮转向 + 或 - 来调整工作压力。

3. 要获得最大工作压力，通过将旋钮转向 + 来关闭压力调节阀。

IS850 SMART JET — 开始使用

1. 使用带翼适配器将调节器组件连接到压缩机输出端，顺时针拧紧。
   注意：避免过度拧紧接头和软管，以防过早磨损。

2. 将螺旋空气管拧到位于自动停止压力开关上方的压缩机输出端。

3. 将螺旋空气管的另一端拧到调节器组件输出端的小侧面。

4. 将直空气管的大端拧到调节器组件前面的输出端。

5. 将直空气管的小端拧到喷笔上。
   注意：如果使用非Iwata品牌的喷笔，请使用随附适配器套件中的相应选项。虽然不能保证适用于除Iwata喷笔以外的所有品牌，但它们被发现适用于大多数品牌。

6. 如果使用IS850SA，选择适当的国际插头。

7. 将压缩机插入符合所有当地政府规范的接地墙插座。
   注意：不要与延长线/电源板一起使用。

8. 按下开/关开关，打开压缩机。
   注意：电机将在储存的空气耗尽时启动，并运行以补充储存的空气。

9. 通过拉起调节旋钮，转动至所需压力，然后向下按以锁定位置来调整空气压力。
   注意：将旋钮转向“+”增加压力，转向“-”减少压力。

10. 在设备使用过程中，水可能会积聚在集湿器的透明塑料碗中。请按照维护说明释放水分。
    注意：首次使用时，允许运行5分钟，以确保压缩空气正常释放且没有异常声音或振动。

结束操作

1. 释放集湿器中积聚的湿气。
2. 关闭压缩机。
3. 按下喷笔的主操纵杆/触发器释放剩余空气（注意清除任何多余的油漆）。

维护

⚠警告

为避免受伤或产品损坏，请在进行维护和/或检查之前：
- 释放设备内剩余的空气，远离自己和他人。
- 关闭压缩机。
- 将电源线从电源插座中拔出。

更换空气进气滤芯

只有当滤芯明显脏污或脏到影响空气进入压缩机时，才需要更换滤芯。每周检查一次空气进气滤芯，尤其是频繁使用压缩机的情况下。
- 用手指拉出滤芯盖和空气进气滤芯。
- 取出海绵状空气滤芯，并更换为新的空气进气滤芯（ISAF1 - 10个装）。

IS800 SPRINT JET - 释放集湿器中的积水

- 用纸巾按住集湿器底部的空气调节阀。
- 通过将空气调节旋钮转向“-”号来释放收集的湿气，使集湿器排空。

注意：为获得最佳性能并避免过早磨损，请在每次使用结束时排空。

IS850 SMART JET - 释放集湿器中的积水

- 用纸巾按住集湿器底部的排水阀。

注意：为获得最佳性能并避免过早磨损，请在每次使用结束时排空。

IS850 SMART JET - 压缩机在喷笔未喷空气时开关频繁压缩机有漏气现象。当发生这种情况时：

1. 用肥皂水溶液喷洒所有连接处。产生的气泡表明存在漏气。

2. 拧紧连接处。

3. 如果气泡没有停止，尝试用螺纹密封胶带缠绕螺纹（最多缠绕3圈）或在螺纹上涂抹蜂蜡。这两种方法都能提供气密密封。

4. 如果漏气在空气软管中间，则需要更换软管。

压缩机突然关闭

热过载开关将在压缩机过热前关闭压缩机。开关将在设备冷却时自动重置。

对于任何其他问题或故障

在手册开头的联系页面查找本地服务/维修中心。

保修

所有Iwata压缩机均享有自购买之日起一年的制造材料和工艺缺陷保修*。此保修不包括进气滤芯，因为这些部件需要定期更换以应对正常磨损。在此期间任何部分或材料出现缺陷而无法使用的，将进行维修或更换。本保修不包括因疏忽或任何形式的改装或滥用而造成的损坏。

在将压缩机返回进行保修维修之前，请致电或发送电子邮件至手册开头联系页面所示的当地ANEST IWATA办公室，以获取适当的程序。未经事先授权寄送至ANEST IWATA的任何材料将不予接受。

・ANEST IWATA提供免费的电话技术支持。在手册开头的联系页面查找您的本地服务/维修中心。电话支持包括一般使用信息、清洁技巧和故障排除。

・注意：保修服务仅在授权的ANEST IWATA服务中心提供。请参阅手册开头的联系页面，查找离您最近的服务中心以获取更多信息。

您必须支付将您的Iwata压缩机运送到/从这些服务设施的所有运输费用。

ANEST Iwata-Medea, Inc. 对因压缩机缺陷造成的人身或财产损害、商业损失或任何其他偶然或间接损害不承担责任。但是，一些州不允许排除或限制偶然或间接损害，因此上述限制可能不适用于您。

所有默示保证，包括任何适销性或适用性的保证，均限于本书面保修的期限。然而，一些州不允许限制默示保证的持续时间，因此上述限制可能不适用于您。

*任何和所有保修索赔均需要提供授权经销商的购买证明（销售收据）。

正品Iwata

iwata

by ANEST IWATA

www.IWATA-AIRBRUSH.com

Copyright © 2016 ANEST Iwata-Medea, Inc. All rights reserved. Iwata® and the Iwata logo are registered trademarks of ANEST Iwata Japan. All other trademarks are the properties of their respective owners.